DOMETIC

HOT & COOKING COOKTOPS

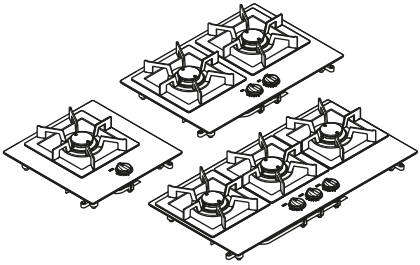

CVH1350GOG, CVH1525GOG, CVH1700GOG

EN **Gas-on-glass cooktops**
Installation and Operating Manual 14

DE **Gaskochfelder mit Glasplatte**
Montage- und Bedienungsanleitung 27

FR **Tables de cuisson à gaz vitrées**
Instructions de montage et de service 42

ES **Placas de cocción de gas sobre vidrio**
Instrucciones de montaje y de uso 56

PT **Placas de vitrocerâmica a gás**
Instruções de montagem e manual de instruções 70

IT **Piani cottura a gas su vetro**
Istruzioni di montaggio e d'uso 84

NL **Glazen gaskookplaten**
Montagehandleiding en gebruiksaanwijzing 98

DA **Gas-på-glas-kogeplader**
Monterings- og betjeningsvejledning . . . 112

SV **Gas-på-glas-spishällar**
Monterings- och bruksanvisning 125

NO **Gass-på-glass koketoppene**
Monterings- og bruksanvisning 138

FI **Kaasuliesi lasitasolla**
Asennus- ja käyttöohje 151

RU **Газовые кухонные плиты со стеклокерамической поверхностью**
Инструкция по монтажу и эксплуатации 164

PL **Gazowe płyty grzewcze ze szklaną powierzchnią**
Instrukcja montażu i obsługi 178

SK **Plynové variče na sklokeramickej doske**
Návod na montáž a uvedenie do prevádzky 192

CS **Plynové varné desky na skle**
Návod k montáži a obsluze 205

HU **Gáz-üveg főzőlapok**
Szerelési és használati útmutató 218

© 2022 Dometic Group. The visual appearance of the contents of this manual is protected by copyright and design law. The underlying technical design and the products contained herein may be protected by design, patent or be patent pending. The trademarks mentioned in this manual belong to Dometic Sweden AB. All rights are reserved.

WARNING

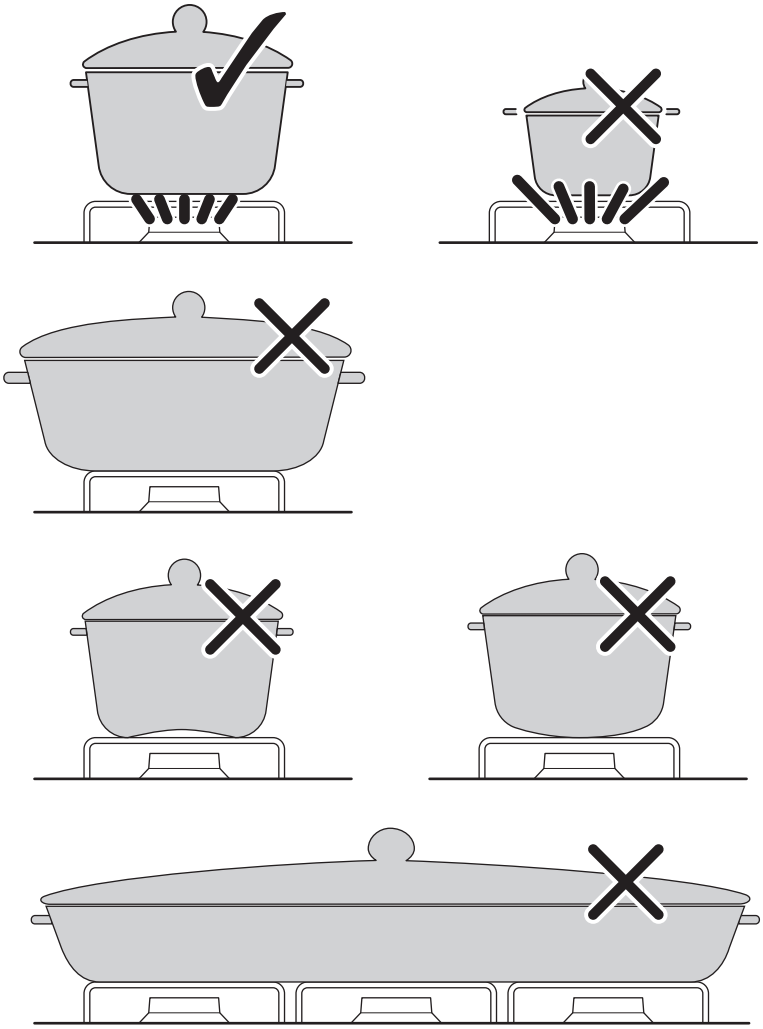

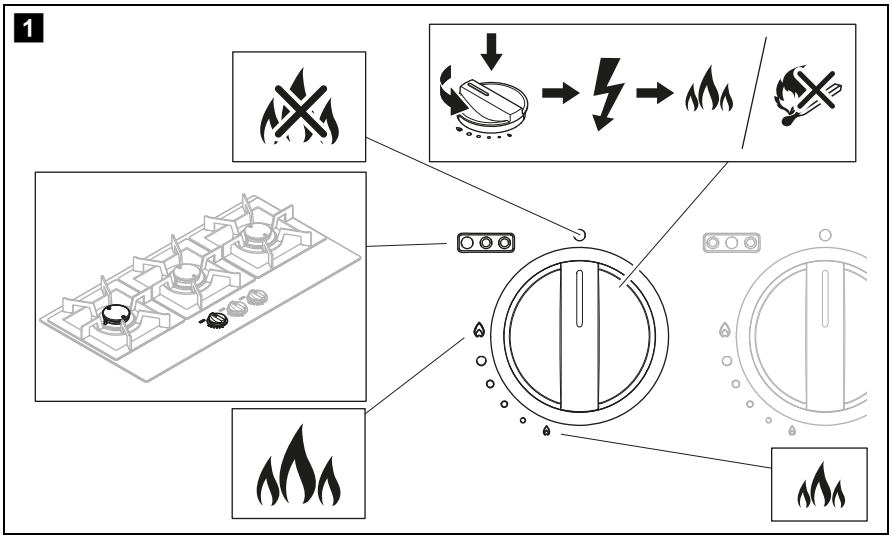
1

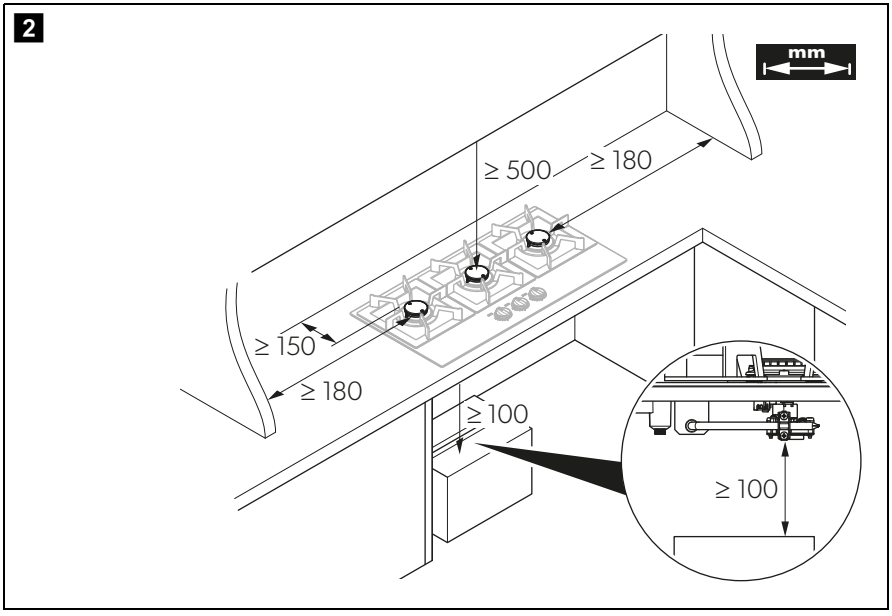
2
mm
≥ 500
≥ 180
≥ 150
≥ 180
≥ 100
≥ 100

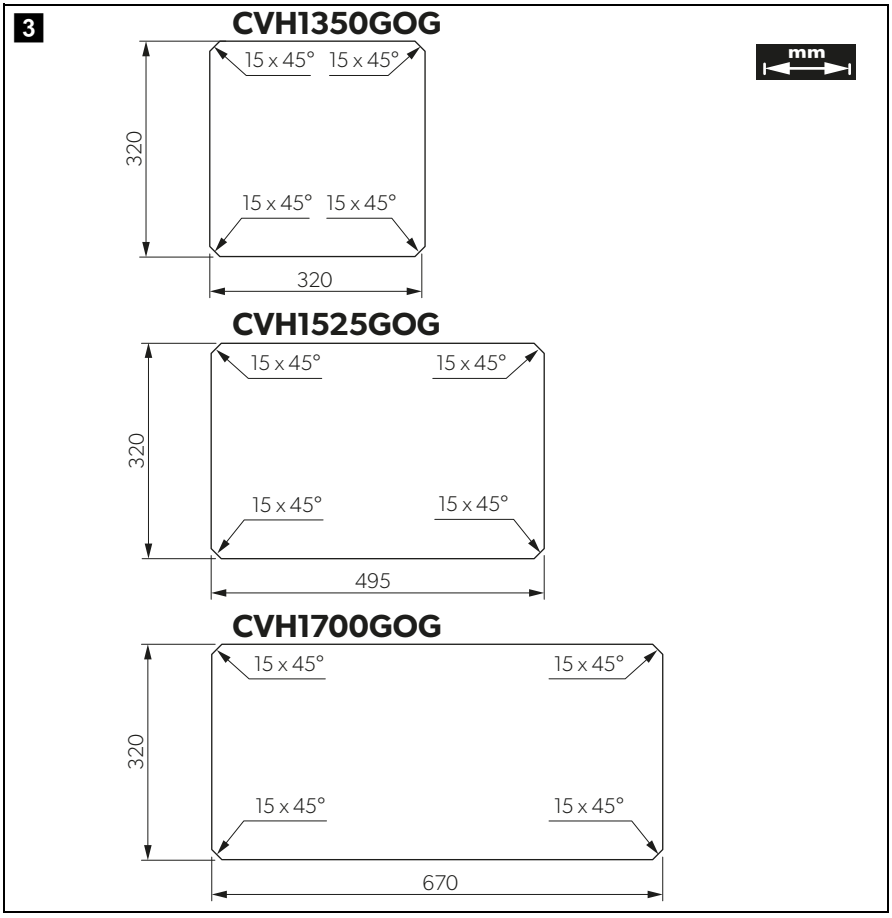
3
CVH1350GOG
mm
15 x 45°
15 x 45°
320
15 x 45°
15 x 45°
320
CVH1525GOG
15 x 45°
15 x 45°
320
15 x 45°
15 x 45°
495
CVH1700GOG
15 x 45°
15 x 45°
320
15 x 45°
15 x 45°
670

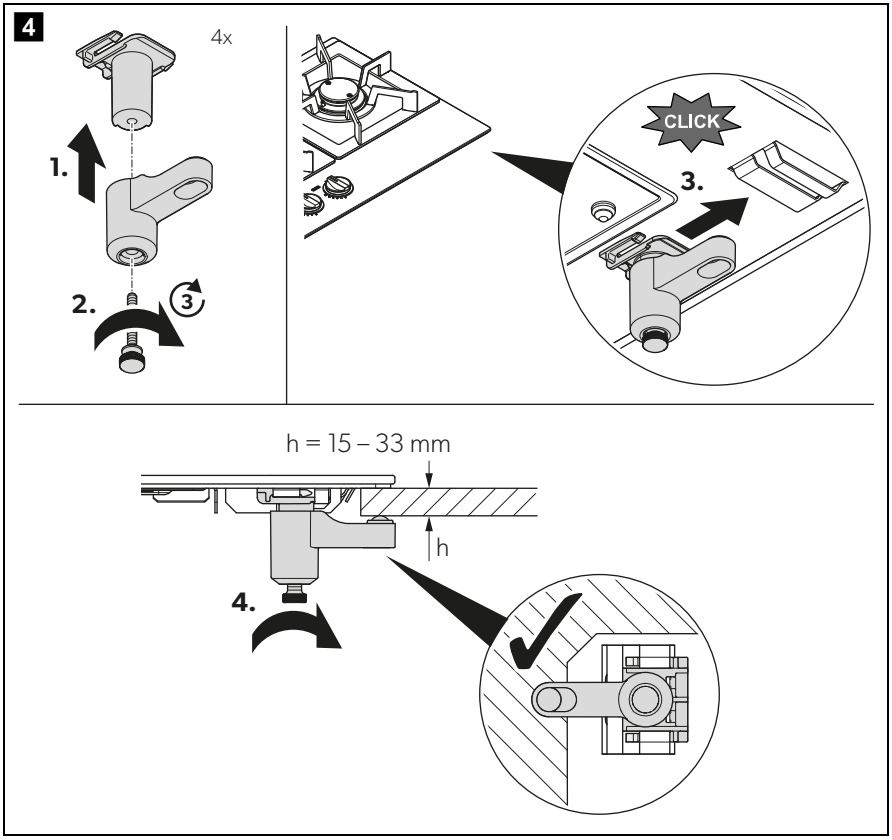
4
4x
1.
2.
3
CLICK
3.
h = 15 – 33 mm
h
4.

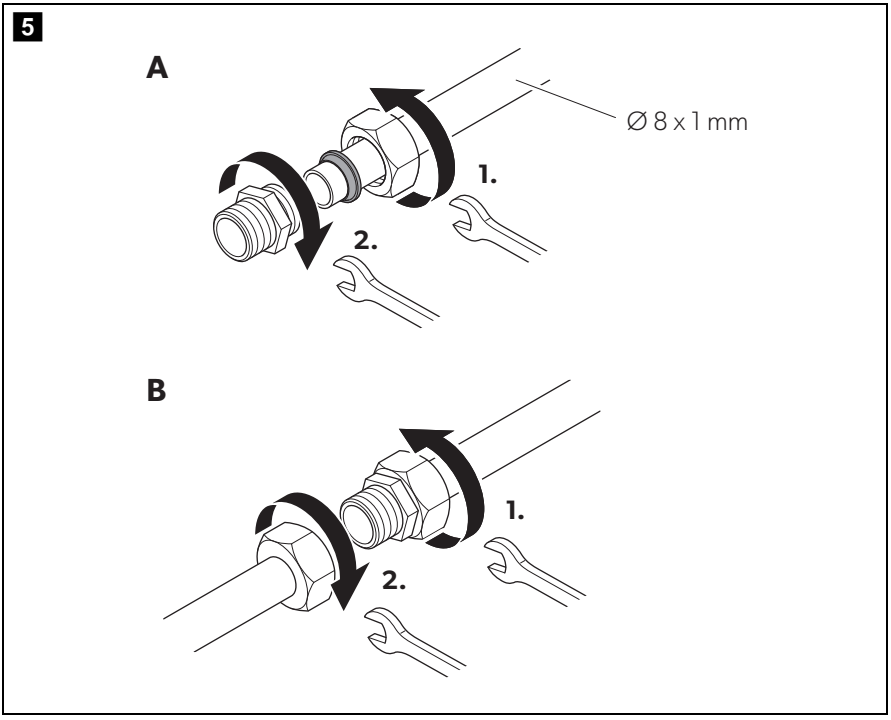
5
A
Ø 8 x 1 mm
1.
2.
B
1.
2.

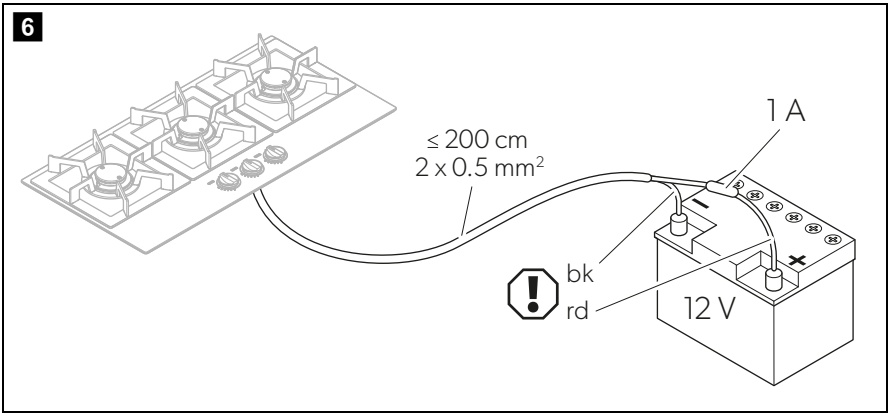

	bk –	rd +
EN	Black	Red
DE	Schwarz	Rot
FR	Noir	Rouge
ES	Negro	Rojo
PT	Preto	Vermelho
IT	Nero	Rosso
NL	Zwart	Rood
DA	Sort	Rød
SV	Svart	Röd
NO	Svart	Rød
FI	Musta	Punainen
RU	Черный	Красный
PL	Czarny	Czerwony
SK	Čierna	Červená
CS	Černá	Červená
HU	Fekete	Piros

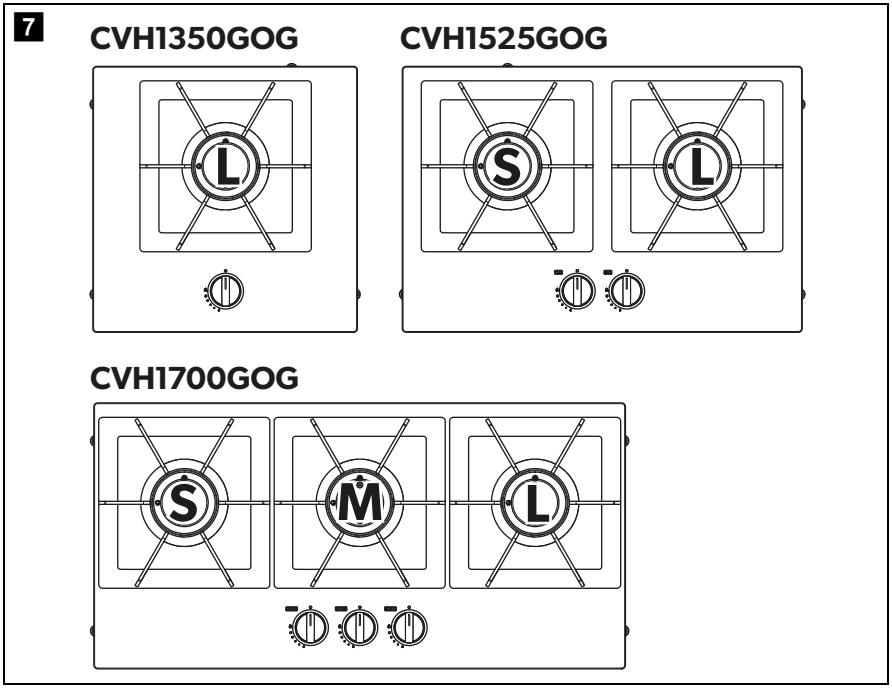
7
CVH1350GOG
L
CVH1525GOG
S
L
CVH1700GOG
S
M
L

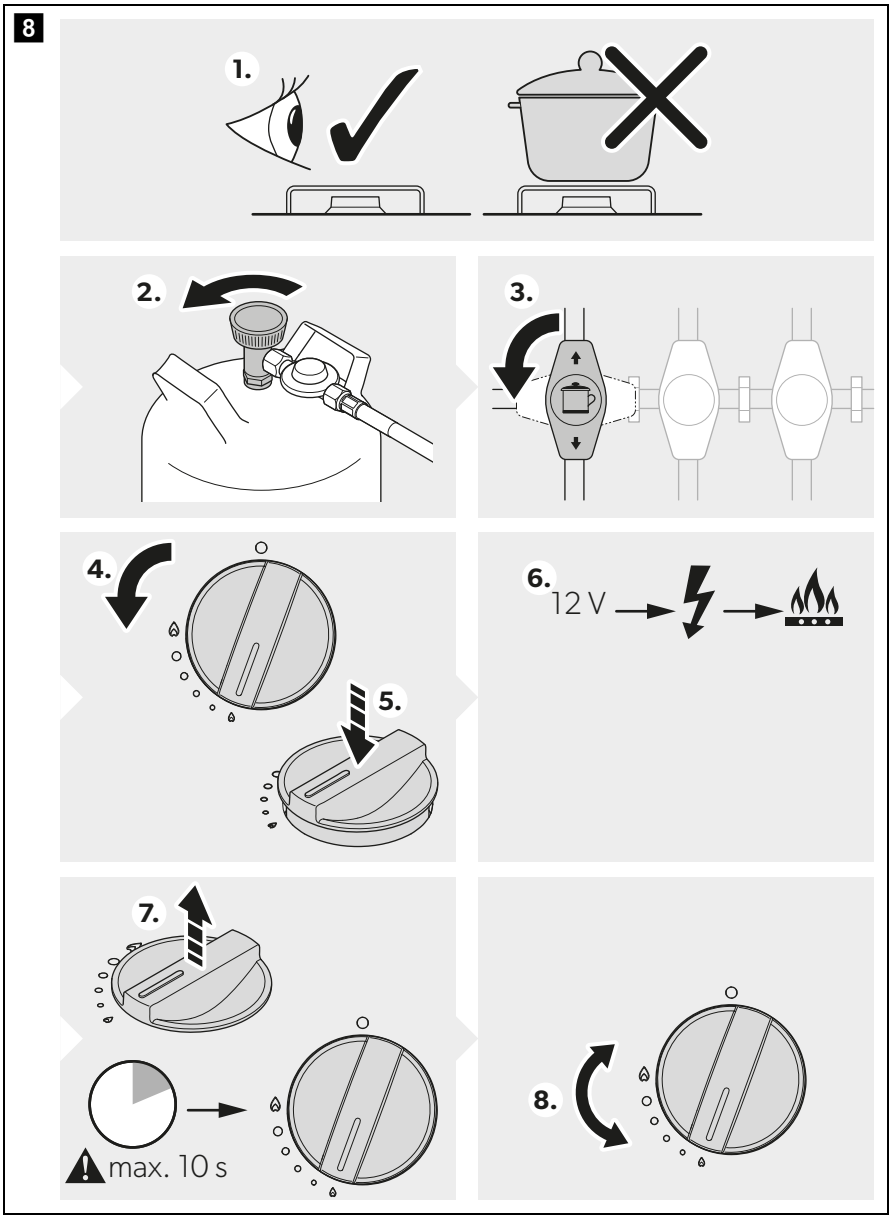
8
1.
2.
3.
4.
5.
6.
12 V
7.
max. 10 s
8.

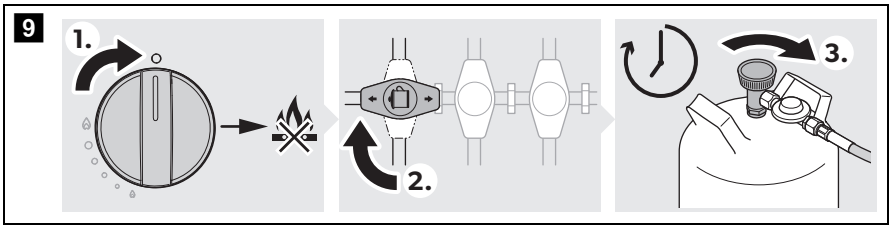
9
1.
2.
3.

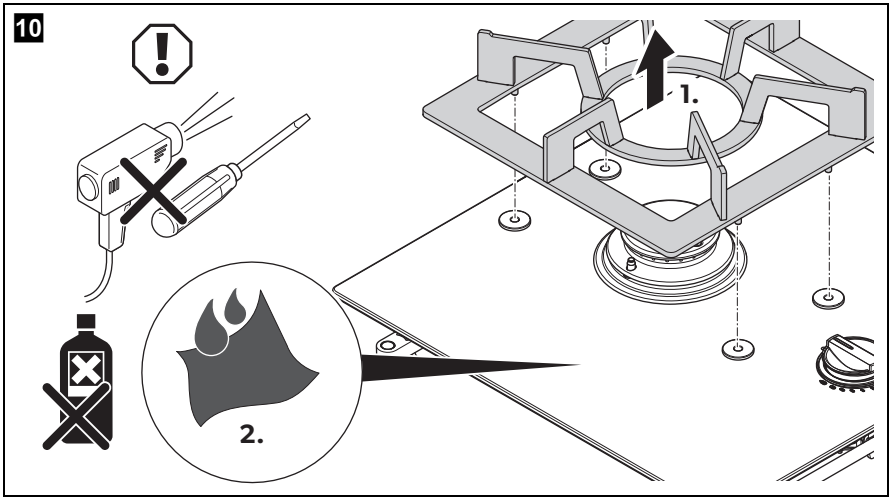
10
1.
2.

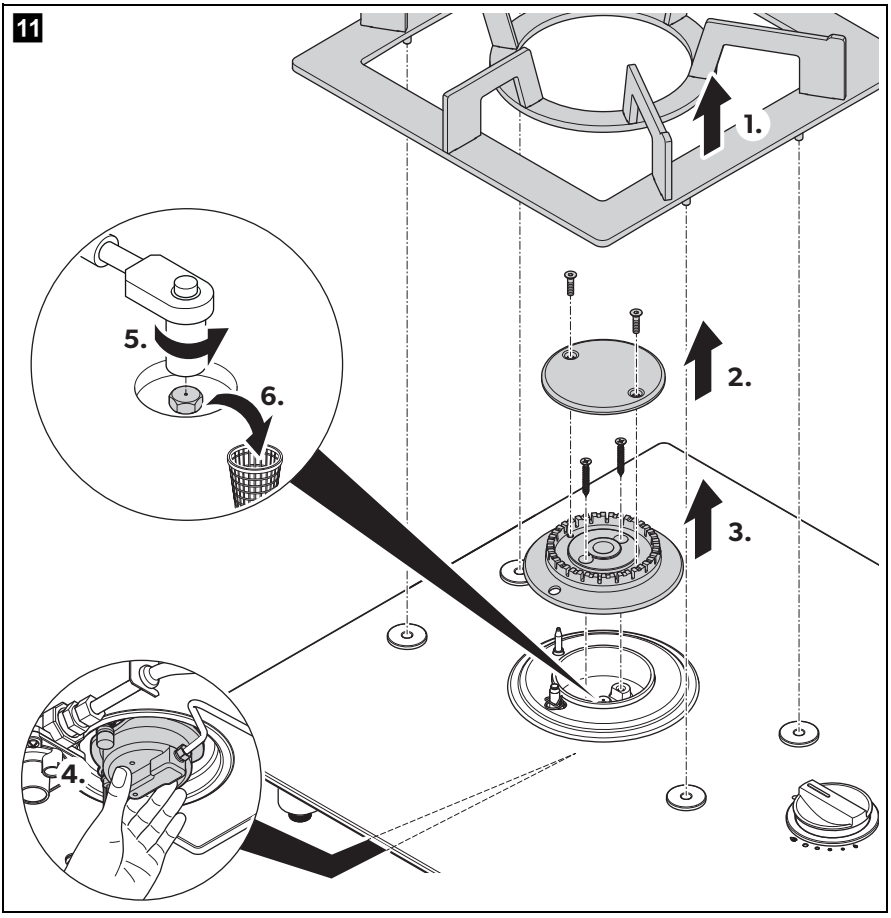
11
1.
2.
3.
4.
5.
6.

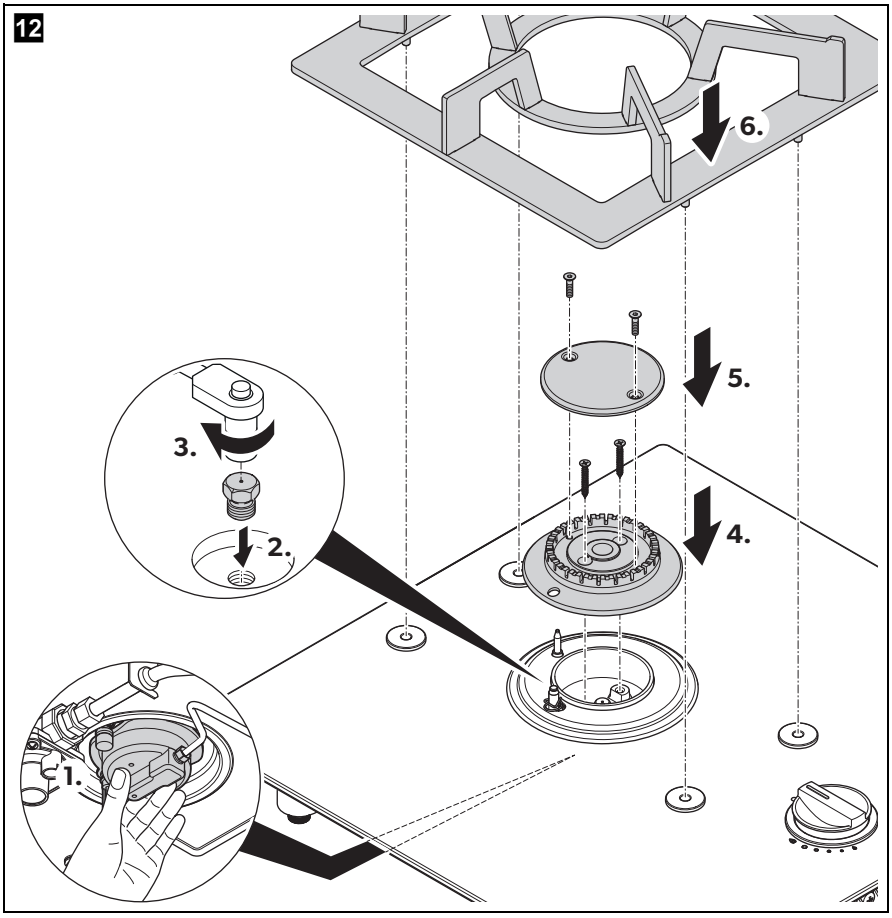
12
6.
5.
4.
3.
2.
1.

Please read these instructions carefully and follow all instructions, guidelines, and warnings included in this product manual in order to ensure that you install, use, and maintain the product properly at all times. These instructions MUST stay with this product.

By using the product, you hereby confirm that you have read all instructions, guidelines, and warnings carefully and that you understand and agree to abide by the terms and conditions as set forth herein. You agree to use this product only for the intended purpose and application and in accordance with the instructions, guidelines, and warnings as set forth in this product manual as well as in accordance with all applicable laws and regulations. A failure to read and follow the instructions and warnings set forth herein may result in an injury to yourself and others, damage to your product or damage to other property in the vicinity. This product manual, including the instructions, guidelines, and warnings, and related documentation, may be subject to changes and updates. For up-to-date product information, please visit documents.dometic.com.

This installation and operating manual covers the product versions for use in caravans or mobile homes.

You can find the installation and operating manual for the product versions suitable for use on boats online at:

documents.dometic.com/?object_id=79927

Table of contents

1 Explanation of symbols 14
2 Safety instructions 15
3 Scope of delivery 19
4 Accessories 19
5 Intended use 19
6 Technical description 20
7 Installing the device 21
8 Using the device 22
9 Cleaning and maintenance 24
10 Warranty 25
11 Disposal 25
12 Technical data 26

1 Explanation of symbols

DANGER!
Safety instruction: Indicates a hazardous situation that, if not avoided, will result in death or serious injury.

WARNING!
Safety instruction: Indicates a hazardous situation that, if not avoided, could result in death or serious injury.

CAUTION!
Safety instruction: Indicates a hazardous situation that, if not avoided, could result in minor or moderate injury.

NOTICE!
Indicates a situation that, if not avoided, can result in property damage.

NOTE
Supplementary information for operating the product.

2 Safety instructions

2.1 Preliminary notes

- Prior to installation, ensure that the local distribution conditions (nature of the gas and gas pressure) and the adjustment of the device are compatible.
- The adjustment conditions for this device are stated on the label (or data plate).
- This device is not connected to a combustion products evacuation device. It shall be installed and connected with current installation regulations. Particular attention shall be given to the relevant requirements regarding ventilation.

2.2 General safety

WARNING! Failure to obey these warnings could result in death or serious injury.

Explosion hazard

- This device may only be repaired by qualified personnel. Inadequate repairs may cause serious hazards.
- This device must be installed in accordance with any national regulations in force in the country of use.
- This device must only be used in a well ventilated space.

- Read the instructions before installing or using this device.
- Do not modify the device.
- Do not remove or replace any components of this device.
- The gas hose has to be changed if required by the national regulations.

Fire hazard

- Do not leave this device unattended when hot or in use.
- Children must be supervised to ensure that they do not play with the device.
- Keep a suitable fire extinguisher ready.
  Ensure that the fire extinguisher is checked by skilled personnel in regular intervals.

Burn hazard

- Keep hands, face and hair away from burners.
- Do not wear loose clothing or allow long hair to hang freely while lighting or using this device.
- Keep children and pets safely away.
- Carefully monitor all activity around this device to avoid burns or other injuries.

CAUTION! Failure to obey these cautions could result in minor or moderate injury.

Injury hazard

- In case of hotplate glass breakage:
  - Shut immediately off all burners and isolate the device from the gas ssupply.
  - Do not touch the device surface.
  - Do not use the device.

NOTICE! Damage hazard

- Keep heavy or sharp objects away from the glass surface of the device.
- Do not let cookware or other objects fall down on the glass surface of the device.

2.3 Operating the device safely

DANGER! Failure to obey these instructions will cause death or serious injury.

Hazard of carbon monoxide poisoning

- The process of burning liquid gas produces carbon monoxide which accumulates inside enclosed areas.
  Only use this device with sufficient ventilation.

Suffocation hazard

- Operating this device in an unventilated area will reduce the amount of oxygen in this area.
- Do not use the device as a space heater.
- The use of a gas cooking appliance results in the production of heat, moisture and products of combustion in the room in which it is installed.
  - Ensure that the kitchen is well ventilated especially when the device is in use.
  - Keep natural ventilation holes open or install a mechanical ventilation device (e.g, a mechanical extractor hood).
- Prolonged intensive use of the device may call for additional ventilation, for example opening of a window, or more effective ventilation, for example increasing the level of mechanical ventilation where present.

WARNING! Failure to obey these warnings could result in death or serious injury.

Explosion hazard

- Do not use this device if it is leaking, damaged or does not operate properly.
- Never use the device in the following situations:
  - At petrol stations
  - On ferry boats
  - While transporting the caravan or mobile home with a transport vehicle or tow truck
- In case of fire shut off the gas supply.
- Do not place chemicals, flammable materials or spray aerosols near this device.
- Never use a naked flame to check for gas leaks.

- If you smell gas:
  - Do not attempt to light this device.
  - Extinguish any naked flames.
  - Turn off the gas supply.
  - Disconnect the device from the gas supply.
  - Have the gas system checked by a specialist.
- Only attach or detach the gas container outdoors away from a naked flame, pilot light or other source of ignition and only when this device is cool to touch.
- Before using the gas container, check that the seal between this device and the gas container is in place and in good condition.
- If the seal is damaged or worn, do not use this device.
- Turn off the gas supply at the gas container after use.

Fire Hazard

- This device must be kept away from flammable materials during use.
- Do not place any objects other than cookware on or against this device.
- Never place this device near flammable materials (paper, dry leaves, textiles).
- Keep flammable objects away from the burner.
- Position cookware handles as follows:
  - Never allow cookware handles to extend beyond the edge of the device.
  - Turn cookware handles inward, but not extending over other burners.
- Do not excessively heat grease or oil.
- Only use dry pot holders to handle hot cookware.
- Turn off the device before removing the cookware.
- Only operate this device when an adult can attend to it.

Burn hazard

- Accessible parts may be very hot. Keep young children away.

CAUTION! Failure to obey these cautions could result in minor or moderate injury.

Burn hazard

- Use protective gloves when handling hot components.
- Leave this device to cool down properly before you touch it with bare hands.

- If you ignite a burner manually:
  - Use long matches or a suitable lighter.
  - Remove your hand quickly as soon as the burner ignites.
- The use of alcohol or prescription or non-prescription drugs may impair your ability to properly assemble or safely operate this device.

3 Scope of delivery

Description
Cooktop
Fastening screws
Installation and operating manual

4 Accessories

The following accessories are not included in the scope of delivery.

Description
Sliding cutting board

5 Intended use

The gas-on-glass cooktops are intended for installation in a kitchen or countertop in caravans or mobile homes.

The products are suitable for:

- Cooking and frying food in suitable cookware
- Use with gas of the allowed gas category (see chapter “Technical data” on page 26)

The products are **not** suitable for:

- Use as a space heater
- Outdoor use
- Use on boats

This product is only suitable for the intended purpose and application in accordance with these instructions.

This manual provides information that is necessary for proper installation and/or operation of the product. Poor installation and/or improper operating or maintenance will result in unsatisfactory performance and a possible failure.

The manufacturer accepts no liability for any injury or damage to the product resulting from:

- Incorrect assembly or connection, including excess voltage
- Incorrect maintenance or use of spare parts other than original spare parts provided by the manufacturer
- Alterations to the product without express permission from the manufacturer
- Use for purposes other than those described in this manual

Dometic reserves the right to change product appearance and product specifications.

6 Technical description

6.1 Specifications of the different models

The device is available in different versions:

Model	No. of burners
CVH1350GOG	1
CVH1525GOG	2
CVH1700GOG	3

6.2 Control panel

➤ See fig. 1, page 4.

6.3 Function

The device is equipped with a safety thermocouple which interrupts the gas supply approx. 30 seconds after the flame goes out.

7 Installing the device

The assembly and installation of the gas connection must be performed by a qualified person who has demonstrated skill and knowledge related to the construction, installation and operation of gas appliances and has received safety training to identify and avoid the hazards involved.

7.1 Selecting the installation location

When selecting the installation location, observe the following instructions:

- There must be air vents with a cross-section of at least 150 cm^2 in the installation location.
- Make sure that the minimum distances (fig. **2**, page 4) are observed.
- Ensure that there are no drafts at the installation location.

7.2 Installations steps

1. Create a cutout in the countertop (fig. **3**, page 5).
2. Attach a rubber seal between the countertop and the device.

NOTE
Contact the manufacturer if the device is not supplied with a rubber seal.

3. Fasten the device in the countertop (fig. **4**, page 6).

7.3 Connecting the device to the gas supply

The assembly and installation of the gas connection must be performed by a qualified person who has demonstrated skill and knowledge related to the construction, installation and operation of gas appliances and has received safety training to identify and avoid the hazards involved.

WARNING! Explosion hazard

- Only use propane or butane gas containers with a certified pressure reduction valve and suitable head.
- Compare the pressure information on the data plate with the pressure information on the propane or butane gas containers.
- Avoid any stress on the gas pipe system during and after installation.

Observe the following instructions for the connection:

- Observe the national requirements.
- Only use a steel pipe Ø 8 x 1 mm (welded, seamless steel or stainless steel) for the connection.
- Fasten the gas line to the side or rear wall of the surrounding furniture parts so that no loads are placed on the actuators.
- The entire gas line must be free of stress.

1. Connect the pipes as shown (fig. 5, page 7).
2. Attach a sign above the device with the following text:

   "WARNING!
   When cooking, additional ventilation must be provided, for example, by opening windows near the device.
   The device must not be used as a space heater."

3. Open the gas supply.

WARNING! Explosion hazard
Never check for leaks with an open flame or near sources of ignition.

4. Check all connections for leaks with leak spray.

✓ There are no leaks if no bubbles form.

7.4 Connecting the device to the 12 V DC power supply

1. Connect the device as shown (fig. 6, page 8).
2. Add a 1 A fuse in the plus line near the battery.

8 Using the device

CAUTION! Burn hazard

- All parts of the device except the control panel become very hot while cooking.
  - Do not touch the hot parts of the device during and after use
  - Leave the device to cool down properly.

8.1 Switching on

DANGER! Hazard of carbon monoxide poisoning

- Before switching on the device, ensure that the area is sufficiently ventilated.
- During use, there must be opened air vents with a cross-section of at least 150 cm^2 in the installation room.
- These vents can be closed when the device is not in use.

WARNING! Explosion hazard/Fire hazard

Only use gas of the allowed gas category (see chapter "Technical data" on page 26). Do not use any other fuels.

1. Choose suitable cookware for the selected burners according to the following table:

Burner (fig. 7, page 9)	Cookware diameter	
S	12 – 16 cm	
M	12 – 18 cm	
L	16 – 22 cm	

2. Switch the cooktop on as shown (fig. 8, page 10).

8.2 Switching off

➤ Switch the cooktop off as shown (fig. 9, page 11).

8.3 Replacing the gas container

WARNING! Explosion hazard
- Only replace the gas container in places with good ventilation.
- Ensure that there is no source of ignition nearby.
- Only change the gas container when the device is not in use and the gas supply to the device is switched off.

1. Switch the device off by turning the knob to the zero position.
2. Close the valve on the gas container.
3. Replace the gas cylinder according to the instructions from the gas fitting manufacturer.

9 Cleaning and maintenance

CAUTION! Burn hazard
Leave the device to cool down properly before cleaning, checking or maintaining the device.

9.1 Cleaning the device

1. Remove the pan support (fig. 10 **1.**,page 8).
2. Clean the device with a soft, damp cloth (fig. 10 **2.**,page 8)

Find additional care instructions for stainless steel and glass surfaces online on
documents.dometic.com/?object_id=69917

9.2 Annual safety check

The assembly and installation of the gas connection must be performed by a qualified person who has demonstrated skill and knowledge related to the construction, installation and operation of gas appliances and has received safety training to identify and avoid the hazards involved.

➤ For safety reasons, have the device checked by a qualified person every year for proper function. Any defects must be repaired.

9.3 Replacing the nozzles

The assembly and installation of the gas connection must be performed by a qualified person who has demonstrated skill and knowledge related to the construction, installation and operation of gas appliances and has received safety training to identify and avoid the hazards involved.

➤ Let a qualified person replace the nozzles as shown (fig. 11, page 12 – fig. 12, page 13).

10 Warranty

The statutory warranty period applies. If the product is defective, please contact your retailer or the manufacturer's branch in your country (see dometic.com/dealer).

For repair and warranty processing, please include the following documents when you send in the product:

- A copy of the receipt with purchasing date
- A reason for the claim or description of the fault

11 Disposal

➤ Place the packaging material in the appropriate recycling waste bins, wherever possible.

➤ Consult a local recycling center or specialist dealer for details about how to dispose of the product in accordance with the applicable disposal regulations.

12 Technical data

	Cooktops
Gas category:	propane (G31), butane (G30)
Appliance category:	I_3 B/P(30)
Gas connection pressure:	AT, DE, BG, CY, DK, EE, FI, GR, HU, IS, LT, LV, MT, NL, NO, RO, SE, SI, SK, AL, HR, MK, TR: 30 mbar propane (G31) 30 mbar butane (G30)
Appliance category:	I_{3+}, propane/butane
Gas connection pressure:	BE, CH, CY, CZ, ES, FR, GB, GR, IE, IT, LT, PL, PT, SI, SK, AL, MK, TR: 37 mbar propane (G31) 28 – 30 mbar butane (G30)
Connection voltage:	12 V⎓ (1 A fuse)
Inspection/certification:	CE UK CA

See fig. 7, page 9:

Model	**Burner A** S			**Burner B** M			**Burner C** L		
	*	**	***	*	**	***	*	**	***
CVH1350GOG	–	–	–	–	–	–	0.73	2.0	146
CVC1525GOG	0.54	1.1	80	–	–	–	0.73	2.0	146
CVC1700GOG	0.54	1.1	80	0.65	1.6	116.8	0.73	2.0	146

*	Injector	mm
**	Power	kW
***	Gas consumption	g/h

Lesen und befolgen Sie bitte alle Anweisungen, Richtlinien und Warnhinweise in diesem Produkthandbuch sorgfältig, um sicherzustellen, dass Sie das Produkt ordnungsgemäß installieren und stets ordnungsgemäß betreiben und warten. Diese Anleitung MUSS bei dem Produkt verbleiben.

Durch die Verwendung des Produktes bestätigen Sie hiermit, dass Sie alle Anweisungen, Richtlinien und Warnhinweise sorgfältig gelesen haben und dass Sie die hierin dargelegten Bestimmungen verstanden haben und ihnen zustimmen. Sie erklären sich damit einverstanden, dieses Produkt nur für den angegebenen Verwendungszweck und gemäß den Anweisungen, Richtlinien und Warnhinweisen dieses Produkthandbuchs sowie gemäß allen geltenden Gesetzen und Vorschriften zu verwenden. Eine Nichtbeachtung der hierin enthaltenen Anweisungen und Warnhinweise kann zu einer Verletzung Ihrer selbst und anderer Personen, zu Schäden an Ihrem Produkt oder zu Schäden an anderem Eigentum in der Umgebung führen. Dieses Produkthandbuch, einschließlich der Anweisungen, Richtlinien und Warnhinweise, sowie die zugehörige Dokumentation können Änderungen und Aktualisierungen unterliegen. Aktuelle Produktinformationen finden Sie unter documents.dometic.com.

Diese Montage- und Bedienungsanleitung gilt für die Produktausführungen für den Einsatz in Wohnwagen oder Wohnmobilen.

Die Montage- und Bedienungsanleitung für die Produktausführungen, die für den Einsatz auf Booten geeignet sind, finden Sie online unter:

documents.dometic.com/?object_id=79927

Inhaltsverzeichnis

1 Erläuterung der Symbole 28
2 Sicherheitshinweise 28
3 Lieferumfang 33
4 Zubehör 33
5 Bestimmungsgemäßer Gebrauch 33
6 Technische Beschreibung 34
7 Gerät installieren 35
8 Verwendung des Geräts 37
9 Reinigung und Pflege 38
10 Garantie 39
11 Entsorgung 40
12 Technische Daten 40

1 Erläuterung der Symbole

GEFAHR!
Sicherheitshinweis: Kennzeichnet eine Gefahrensituation, die zum Tod oder schwerer Verletzung führt, wenn die jeweiligen Anweisungen nicht befolgt werden.

WARNUNG!
Sicherheitshinweis: Kennzeichnet eine Gefahrensituation, die zum Tod oder schwerer Verletzung führen könnte, wenn die jeweiligen Anweisungen nicht befolgt werden.

VORSICHT!
Sicherheitshinweis: Kennzeichnet eine Gefahrensituation, die zu geringer oder mittelschwerer Verletzung führen könnte, wenn die jeweiligen Anweisungen nicht befolgt werden.

ACHTUNG!
Kennzeichnet eine Situation, die zu Sachschäden führen kann, wenn die jeweiligen Anweisungen nicht befolgt werden.

HINWEIS
Ergänzende Informationen zur Bedienung des Produktes.

2 Sicherheitshinweise

2.1 Vorbemerkungen

- Stellen Sie vor der Montage sicher, dass die Verteilungsbedingungen am Einbauort (Art des Gases und Gasdruck) und die Einstellung des Gerätes kompatibel sind.
- Die Einstellbedingungen für das Gerät sind auf dem Etikett (oder Typenschild) angegeben.
- Das Gerät ist nicht an eine Vorrichtung zur Ableitung von Verbrennungsprodukten angeschlossen. Die Montage und der Anschluss müssen nach Maßgabe geltender Montagevorschriften erfolgen. Besondere Aufmerksamkeit ist den maßgeblichen Anforderungen an die Belüftung zu widmen.

2.2 Grundlegende Sicherheit

WARNUNG! Nichtbeachtung dieser Warnungen kann zum Tod oder schwerer Verletzung führen.

Explosionsgefahr

- Reparaturen an diesem Gerät dürfen nur von Fachkräften durchgeführt werden. Durch unsachgemäße Reparaturen können erhebliche Gefahren entstehen.
- Dieses Gerät muss in Übereinstimmung mit den nationalen Vorschriften des Landes, in dem es verwendet wird, installiert werden.
- Dieses Gerät darf nur in einem gut belüfteten Raum verwendet werden.
- Lesen Sie die Anweisungen vor Montage oder Verwendung des Geräts.
- Dieses Gerät darf nicht verändert werden.
- Entfernen oder ersetzen Sie keine Teile des Geräts.
- Der Gasschlauch muss gewechselt werden, wenn es die nationalen Vorschriften erfordern.

Brandgefahr

- Lassen Sie das Gerät nicht unbeaufsichtigt, wenn es in Betrieb oder heiß ist.
- Kinder sollten beaufsichtigt werden, um sicherzustellen, dass sie nicht mit dem Gerät spielen.
- Halten Sie einen geeigneten Feuerlöscher bereit.
  Sorgen Sie dafür, dass der Feuerlöscher in regelmäßigen Abständen von Fachpersonal überprüft wird.

Verbrennungsgefahr

- Halten Sie Hände, Gesicht und Haare von Brennern entfernt.
- Tragen Sie keine weite Kleidung und binden Sie langes Haar zusammen, während Sie das Gerät zünden oder verwenden.
- Halten Sie Kinder und Haustiere in sicherer Entfernung von dem Gerät.
- Achten Sie aufmerksam auf alle Aktivitäten in der Nähe des Geräts, um Verbrennungen oder andere Verletzungen zu vermeiden.

VORSICHT! Nichtbeachtung dieser Hinweise kann zu leichten bis mittelschweren Verletzungen führen.

Verletzungsgefahr

- Im Falle eines Bruchs im Glas der Kochzone:
  - Schalten Sie sofort alle Brenner aus und trennen Sie das Gerät von der Gasversorgung.
  - Berühren Sie nicht die Oberfläche des Geräts.
  - Benutzen Sie das Gerät nicht.

ACHTUNG! Beschädigungsgefahr

- Halten Sie schwere oder scharfe Gegenstände von der Glasfläche des Geräts fern.
- Lassen Sie kein Kochgeschirr oder andere Gegenstände auf die Glasfläche des Geräts fallen.

2.3 Sicherheit beim Betrieb des Geräts

GEFAHR! Nichtbeachtung dieser Hinweise führt zu Tod oder schwerer Verletzung.

Gefahr einer Kohlenmonoxidvergiftung

- Bei der Verbrennung von Flüssiggas entsteht Kohlenmonoxid, das sich in geschlossenen Räumen ansammelt.
  Verwenden Sie dieses Gerät nur bei ausreichender Belüftung.

Erstickungsgefahr

- Der Betrieb des Geräts in einem unbelüfteten Bereich führt zu Sauerstoffmangel in diesem Bereich.
- Verwenden Sie das Gerät nicht als Raumheizung.
- Die Verwendung eines Gaskochers führt zur Entstehung von Wärme, Feuchtigkeit und Verbrennungsrückständen in dem Raum, in dem es installiert ist.
  - Stellen Sie sicher, dass die Küche gut belüftet ist, insbesondere wenn das Gerät in Betrieb ist.
  - Halten Sie die natürlichen Lüftungsöffnungen offen oder installieren Sie eine mechanische Lüftungsvorrichtung (z. B. eine mechanische Dunstabzugshaube).
- Bei längerer intensiver Nutzung des Geräts kann eine zusätzliche Belüftung erforderlich sein, z. B. durch das Öffnen eines Fensters, oder eine effektivere Belüftung, z. B. durch Verstärkung der mechanischen Belüftung, sofern vorhanden.

WARNUNG! Nichtbeachtung dieser Warnungen kann zum Tod oder schwerer Verletzung führen.

Explosionsgefahr

- Verwenden Sie dieses Gerät nicht, wenn es undicht oder beschädigt ist oder nicht ordnungsgemäß funktioniert.
- Verwenden Sie das Gerät unter keinen Umständen in den folgenden Situationen:
  - an Tankstellen
  - auf Fähren
  - während des Transports des Wohnwagens oder Wohnmobils mit einem Transport- oder Abschleppfahrzeug
- Schließen Sie im Fall eines Brandes die Gaszufuhr.
- Stellen Sie keine Chemikalien, brennbaren Materialien oder Sprühdosen in der Nähe dieses Geräts auf.
- Verwenden Sie niemals eine offene Flamme, um nach Gaslecks zu suchen.
- Wenn Sie Gasgeruch wahrnehmen:
  - Versuchen Sie nicht, das Gerät zu zünden.
  - Löschen Sie alle offenen Flammen.
  - Drehen Sie die Gaszufuhr ab.
  - Trennen Sie das Gerät von der Gaszufuhr.
  - Lassen Sie die Gasanlage von einem Fachbetrieb prüfen.
- Nehmen Sie das Anbringen und Abnehmen des Gasbehälters ausschließlich im Freien und entfernt von offenen Flammen, Zündflammen oder anderen Zündquellen und nur dann vor, wenn das Gerät ausreichend abgekühlt ist.
- Überprüfen Sie vor der Verwendung des Gasbehälters, ob die Dichtung zwischen dem Gerät und dem Gasbehälter vorhanden und in gutem Zustand ist.
- Wenn die Dichtung beschädigt oder verschlissen ist, verwenden Sie das Gerät nicht.
- Schließen Sie nach Gebrauch die Gaszufuhr am Gasbehälter.

Brandgefahr

- Das Gerät muss während des Betriebs von brennbaren Materialien ferngehalten werden.
- Stellen Sie keine anderen Gegenstände als Kochgeschirr auf dieses Gerät und lehnen Sie keine daran an.

- Stellen Sie das Gerät nicht in der Nähe von entzündlichen Materialien (Papier, trockenes Laub, Textilien) auf.
- Halten Sie brennbare Gegenstände vom Brenner fern.
- Positionieren Sie die Griffe des Kochgeschirrs wie folgt:
  - Lassen Sie die Griffe des Kochgeschirrs niemals über das Gerät hinausragen.
  - Drehen Sie die Griffe des Kochgeschirrs nach innen – aber so, dass sie sich nicht über anderen Brennern befinden.
- Erhitzen Sie Fett oder Öl nicht zu stark.
- Verwenden Sie zum Anfassen von heißem Kochgeschirr nur trockene Topfhalter.
- Schalten Sie das Gerät aus, bevor Sie das Kochgeschirr herunternehmen.
- Betreiben Sie das Gerät nur unter Aufsicht eines Erwachsenen.

Verbrennungsgefahr

- Zugängliche Teile können sehr heiß sein. Halten Sie kleine Kinder von dem Gerät fern.

VORSICHT! Nichtbeachtung dieser Hinweise kann zu leichten bis mittelschweren Verletzungen führen.

Verbrennungsgefahr

- Tragen Sie Schutzhandschuhe, wenn Sie heiße Teile berühren.
- Lassen Sie das Gerät ausreichend abkühlen, bevor Sie es mit bloßen Händen berühren.
- Wenn Sie einen Brenner manuell zünden:
  - Verwenden Sie lange Streichhölzer oder ein geeignetes Feuerzeug.
  - Ziehen Sie schnell Ihre Hand zurück, sobald der Brenner gezündet hat.
- Der Konsum von Alkohol oder verschreibungspflichtigen oder nicht verschreibungspflichtigen Medikamenten kann Ihre Fähigkeit beeinträchtigen, dieses Gerät ordnungsgemäß zusammenzubauen oder sicher zu bedienen.

3 Lieferumfang

Beschreibung
Kochfeld
Befestigungsschrauben
Montage- und Bedienungsanleitung

4 Zubehör

Folgendes Zubehör ist nicht im Lieferumfang enthalten.

Beschreibung
Verschiebbares Schneidebrett

5 Bestimmungsgemäßer Gebrauch

Die Gaskochfelder mit Glasplatte sind für den Einbau in eine Küche oder Arbeitsplatte in Wohnwagen oder Wohnmobilen vorgesehen.

Die Produkte sind geeignet für:

- Das Kochen und Braten von Speisen in geeignetem Kochgeschirr
- Die Verwendung mit Gas der zulässigen Gaskategorie (siehe Kapitel „Technische Daten“ auf Seite 40)

Die Produkte sind **nicht** geeignet für:

- Den Einsatz als Raumheizung
- Den Einsatz im Freien
- Den Einsatz auf Booten

Dieses Produkt ist nur für den angegebenen Verwendungszweck und die Anwendung gemäß dieser Anleitung geeignet.

Dieses Handbuch enthält Informationen, die für die ordnungsgemäße Installation und/oder den ordnungsgemäßen Betrieb des Produkts erforderlich sind. Installationsfehler und/oder ein nicht ordnungsgemäßer Betrieb oder eine nicht ordnungsgemäße Wartung haben eine unzureichende Leistung und u. U. einen Ausfall des Geräts zur Folge.

Der Hersteller übernimmt keine Haftung für Verletzungen oder Schäden am Produkt, die durch Folgendes entstehen:

- Unsachgemäße Montage oder falscher Anschluss, einschließlich Überspannung
- Unsachgemäße Wartung oder Verwendung von anderen als den vom Hersteller gelieferten Original-Ersatzteilen
- Veränderungen am Produkt ohne ausdrückliche Genehmigung des Herstellers
- Verwendung für andere als die in der Anleitung beschriebenen Zwecke

Dometic behält sich das Recht vor, das Erscheinungsbild des Produkts und dessen technische Daten zu ändern.

6 Technische Beschreibung

6.1 Spezifikationen der verschiedenen Modelle

Das Gerät ist in verschiedenen Ausführungen erhältlich:

Modell	Anzahl an Brennern
CVH1350GOG	1
CVH1525GOG	2
CVH1700GOG	3

6.2 Bedienfeld

➤ Siehe Abb. 1, Seite 4.

6.3 Funktion

Das Gerät ist mit einem Sicherheitsthermoelement ausgestattet, das die Gaszufuhr ca. 30 Sekunden nach Erlöschen der Flamme unterbricht.

7 Gerät installieren

Die Montage und die Installation des Gasanschlusses müssen von einer Fachkraft ausgeführt werden, die nachweislich über Fähigkeiten und Kenntnisse in Bezug auf den Aufbau, die Installation und den Betrieb von Gasgeräten verfügt und ein Sicherheitstraining zum Erkennen und Vermeiden der diesbezüglichen Gefahren absolviert hat.

7.1 Einbauort auswählen

Beachten Sie bei der Wahl des Aufstellungsortes folgende Hinweise:

- Es müssen Lüftungsöffnungen mit einem Querschnitt von mindestens 150 cm^2 am Einbauort vorhanden sein.
- Stellen Sie sicher, dass die Mindestabstände (Abb. **2**, Seite 4) eingehalten werden.
- Achten Sie darauf, dass am Aufstellungsort kein Durchzug entsteht.

7.2 Einbauschritte

1. Fertigen Sie einen Ausschnitt in der Arbeitsplatte an (Abb. **3**, Seite 5).
2. Bringen Sie eine Gummidichtung zwischen der Arbeitsplatte und dem Gerät an.

HINWEIS
Wenden Sie sich an den Hersteller, wenn das Gerät nicht mit einer Gummidichtung geliefert wird.

3. Befestigen Sie das Gerät in der Arbeitsplatte (Abb. **4**, Seite 6).

7.3 Gerät an die Gasversorgung anschließen

Die Montage und die Installation des Gasanschlusses müssen von einer Fachkraft ausgeführt werden, die nachweislich über Fähigkeiten und Kenntnisse in Bezug auf den Aufbau, die Installation und den Betrieb von Gasgeräten verfügt und ein Sicherheitstraining zum Erkennen und Vermeiden der diesbezüglichen Gefahren absolviert hat.

WARNUNG! Explosionsgefahr
- Verwenden Sie nur Propan- oder Butangasflaschen mit zertifiziertem Druckreduzierventil und passendem Kopfstück.
- Vergleichen Sie die Druckangabe auf dem Typenschild mit der Druckangabe auf den Propan- oder Butangasbehältern.
- Vermeiden Sie während und nach dem Einbau jegliche Spannung am Gasleitungssystem.

Beachten Sie bei Anschluss folgende Anweisungen:
- Beachten Sie die nationalen Anforderungen.
- Verwenden Sie für den Anschluss nur ein Stahlrohr Ø 8 x 1 mm (geschweißt, nahtloser Stahl oder Edelstahl).
- Befestigen Sie die Gasleitung so an einer Seiten- oder Rückwand der umgebenden Möbelteile, dass keine Kraftübertragung auf die Stellglieder erfolgt.
- Die gesamte Gasleitung muss spannungsfrei sein.

1. Schließen Sie die Rohre wie gezeigt an (Abb. **5**, Seite 7).
2. Bringen Sie über dem Gerät ein Hinweisschild mit folgendem Text an:

   „WARNUNG!
   Beim Kochen muss für zusätzliche Belüftung gesorgt werden, z. B. durch Öffnen von Fenstern in der Nähe des Gerätes.
   Das Gerät darf nicht zur Raumheizung verwendet werden."

3. Öffnen Sie die Gaszufuhr.

WARNUNG! Explosionsgefahr
Prüfen Sie die Dichtheit niemals bei offener Flamme oder in der Nähe von Zündquellen.

4. Prüfen Sie alle Verbindungen mit Lecksuchspray auf Undichtigkeiten.

✓ Die Dichtheit ist gewährleistet, wenn sich keine Bläschen bilden.

7.4 Gerät an das 12-V-Gleichstromnetz anschließen

1. Schließen Sie das Gerät wie gezeigt an (Abb. **6**, Seite 8).
2. Fügen Sie eine 1-A-Sicherung in der Plusleitung in der Nähe der Batterie ein.

8 Verwendung des Geräts

VORSICHT! Verbrennungsgefahr

- Alle Teile des Geräts mit Ausnahme des Bedienfelds werden beim Kochen sehr heiß.
  - Berühren Sie während und nach dem Gebrauch nicht die heißen Teile des Geräts.
  - Lassen Sie das Gerät gut abkühlen.

8.1 Einschalten

GEFAHR! Gefahr einer Kohlenmonoxidvergiftung

- Sorgen Sie vor dem Einschalten des Geräts dafür, dass der Bereich ausreichend belüftet ist.
- Während des Gebrauchs müssen Lüftungsöffnungen mit einem Querschnitt von mindestens 150 cm^2 am Einbauort vorhanden sein.
- Diese Lüftungsöffnungen können geschlossen werden, wenn das Gerät nicht in Betrieb ist.

WARNUNG! Explosionsgefahr/Brandgefahr

Verwenden Sie ausschließlich Gas der zulässigen Gaskategorie (siehe Kapitel „Technische Daten“ auf Seite 40). Verwenden Sie keine anderen Brennstoffe.

1. Wählen Sie geeignetes Kochgeschirr für die ausgewählten Brenner gemäß der folgenden Tabelle:

Brenner (Abb. 7, Seite 9)	Durchmesser des Kochgeschirrs	
S	12–16 cm	
M	12–18 cm	
T	16–22 cm	

2. Schalten Sie das Kochfeld wie gezeigt ein (Abb. **8**, Seite 10).

8.2 Ausschalten

➤ Schalten Sie das Kochfeld wie gezeigt aus (Abb. **9**, Seite 11).

8.3 Gasbehälter austauschen

WARNUNG! Explosionsgefahr
- Tauschen Sie den Gasbehälter nur an gut belüfteten Orten aus.
- Stellen Sie sicher, dass sich keine Zündquelle in der Nähe befindet.
- Tauschen Sie den Behälter nur aus, wenn das Gerät nicht in Gebrauch ist und die Gaszufuhr zum Gerät abgestellt ist.

1. Schalten Sie das Gerät aus, indem Sie den Knopf in die Nullstellung drehen.
2. Schließen Sie das Ventil am Gasbehälter.
3. Ersetzen Sie die Gasflasche entsprechend den Anweisungen des Gasanschlussherstellers.

9 Reinigung und Pflege

VORSICHT! Verbrennungsgefahr
Lassen Sie das Gerät gut abkühlen, bevor Sie es reinigen, überprüfen oder warten.

9.1 Gerät reinigen

1. Entfernen Sie den Pfannenträger (Abb. **10** **1.**, Seite 8).
2. Reinigen Sie das Gerät mit einem weichen, feuchten Tuch (Abb. **10** **2.**, Seite 8)

Weitere Pflegehinweise für Edelstahl- und Glasoberflächen finden Sie online auf
documents.dometic.com/?object_id=69917

9.2 Jährliche Sicherheitsüberprüfung

Die Montage und die Installation des Gasanschlusses müssen von einer Fachkraft ausgeführt werden, die nachweislich über Fähigkeiten und Kenntnisse in Bezug auf den Aufbau, die Installation und den Betrieb von Gasgeräten verfügt und ein Sicherheitstraining zum Erkennen und Vermeiden der diesbezüglichen Gefahren absolviert hat.

➤ Lassen Sie das Gerät aus Sicherheitsgründen jährlich von einer qualifizierten Person auf seine Funktionstüchtigkeit überprüfen. Eventuelle Mängel müssen behoben werden.

9.3 Düsen wechseln

Die Montage und die Installation des Gasanschlusses müssen von einer Fachkraft ausgeführt werden, die nachweislich über Fähigkeiten und Kenntnisse in Bezug auf den Aufbau, die Installation und den Betrieb von Gasgeräten verfügt und ein Sicherheitstraining zum Erkennen und Vermeiden der diesbezüglichen Gefahren absolviert hat.

➤ Lassen Sie die Düsen von einer qualifizierten Person wie gezeigt austauschen (Abb. 11, Seite 12 bis Abb. 12, Seite 13).

10 Garantie

Es gilt die gesetzliche Gewährleistungsfrist. Sollte das Produkt defekt sein, wenden Sie sich bitte an Ihren Fachhändler oder die Niederlassung des Herstellers in Ihrem Land (siehe dometic.com/dealer).

Bitte senden Sie bei einem Reparatur- bzw. Garantieantrag folgende Unterlagen mit dem Produkt ein:

- Eine Kopie der Rechnung mit Kaufdatum
- Einen Reklamationsgrund oder eine Fehlerbeschreibung

11 Entsorgung

➤ Geben Sie das Verpackungsmaterial möglichst in den entsprechenden Recycling-Müll.

➤ Wenden Sie sich an ein örtliches Recyclingzentrum oder einen Fachhändler, um zu erfahren, wie Sie das Produkt gemäß den geltenden Entsorgungsvorschriften entsorgen können.

12 Technische Daten

	Kochfelder
Gaskategorie:	Propan (G31), Butan (G30)
Gerätekategorie:	I_3 B/P(30)
Gasanschlussdruck:	AT, DE, BG, CY, DK, EE, FI, GR, HU, IS, LT, LV, MT, NL, NO, RO, SE, SI, SK, AL, HR, MK, TR: 30 mbar Propan (G31) 30 mbar Butan (G30)
Gerätekategorie:	I_{3+}, Propan/Butan
Gasanschlussdruck:	BE, CH, CY, CZ, ES, FR, GB, GR, IE, IT, LT, PL, PT, SI, SK, AL, MK, TR: 37 mbar Propan (G31) 28–30 mbar Butan (G30)
Anschlussspannung:	12 V⎓ (1-A-Sicherung)
Prüfung/Zertifikat:	CE UK CA

Siehe Abb. **7**, Seite 9:

Modell	**Brenner A** S			**Brenner B** M			**Brenner C** L		
	*	**	***	*	**	***	*	**	***
CVH1350GOG	–	–	–	–	–	–	0,73	2,0	146
CVC1525GOG	0,54	1,1	80	–	–	–	0,73	2,0	146
CVC1700GOG	0,54	1,1	80	0,65	1,6	116,8	0,73	2,0	146

*	Injektor	mm
**	EIN	kW
***	Verbrauch Gas	g/h

Veuillez lire et suivre attentivement l'ensemble des instructions, directives et avertissements figurant dans ce manuel afin de vous assurer que vous installez, utilisez et entretenez le produit correctement à tout moment. Ces instructions DOIVENT rester avec le produit.

En utilisant ce produit, vous confirmez expressément avoir lu attentivement l'ensemble des instructions, directives et avertissements et que vous comprenez et acceptez de respecter les modalités et conditions énoncées dans le présent document. Vous acceptez d'utiliser ce produit uniquement pour l'usage et l'application prévus et conformément aux instructions, directives et avertissements figurant dans le présent manuel, ainsi qu'à toutes les lois et réglementations applicables. En cas de non-respect des instructions et avertissements figurant dans ce manuel, vous risquez de vous blesser ou de blesser d'autres personnes, d'endommager votre produit ou d'endommager d'autres biens à proximité. Le présent manuel du produit, y compris les instructions, directives et avertissements, ainsi que la documentation associée peuvent faire l'objet de modifications et de mises à jour. Pour obtenir des informations actualisées sur le produit, veuillez consulter le site documents.dometic.com.

Cette notice d'installation et d'utilisation s'applique aux versions du produit destinées à être utilisées dans des caravanes ou des camping-cars.

Vous trouverez la notice d'installation et d'utilisation des versions du produit adaptées à une utilisation sur des bateaux en ligne à l'adresse suivante :

documents.dometic.com/?object_id=79927

Sommaire

1 Signification des symboles 43
2 Consignes de sécurité 43
3 Contenu de la livraison 48
4 Accessoires 48
5 Usage conforme 48
6 Description technique 49
7 Installation de l'appareil 50
8 Utilisation de l'appareil 52
9 Nettoyage et entretien 53
10 Garantie 54
11 Mise au rebut 54
12 Caractéristiques techniques 55

1 Signification des symboles

DANGER !
Consignes de sécurité : indiquent une situation dangereuse qui, si elle n'est pas évitée, entraînera des blessures graves, voire mortelles.

AVERTISSEMENT !
Consignes de sécurité : indiquent une situation dangereuse qui, si elle n'est pas évitée, est susceptible d'entraîner des blessures graves, voire mortelles.

ATTENTION !
Consignes de sécurité : indiquent une situation dangereuse qui, si elle n'est pas évitée, est susceptible d'entraîner des blessures légères ou de gravité modérée.

AVIS !
indiquent une situation dangereuse qui, si elle n'est pas évitée, peut entraîner des dommages matériels.

REMARQUE
Informations complémentaires sur l'utilisation de ce produit.

2 Consignes de sécurité

2.1 Remarques préliminaires

- Avant l'installation, assurez-vous que les conditions de distribution locale (nature et pression du gaz) et le réglage de l'appareil sont compatibles.
- Les conditions de réglage de cet appareil sont indiquées sur l'étiquette (ou la plaque signalétique).
- Ce dispositif n'est pas relié à un dispositif d'évacuation des produits de combustion. Il doit être installé et raccordé conformément à la réglementation en vigueur en matière d'installation. Une attention particulière doit être accordée aux exigences pertinentes en matière de ventilation.

2.2 Sécurité générale

AVERTISSEMENT ! Le non-respect de ces mises en garde peut entraîner des blessures graves, voire mortelles.

Risque d'explosion

- Seul un personnel qualifié est habilité à effectuer des réparations sur l'appareil. Toute réparation inappropriée risque d'entraîner de graves dangers.
- Cet appareil doit être installé conformément à la réglementation nationale en vigueur dans le pays d'utilisation.
- Cet appareil doit uniquement être utilisé dans un espace bien ventilé.
- Lisez les instructions avant d'installer ou d'utiliser cet appareil.
- Ne modifiez pas cet appareil.
- Ne retirez ou ne remplacez aucun composant de cet appareil.
- Le flexible de gaz doit être changé si la réglementation nationale l'exige.

Risque d'incendie

- Ne laissez pas cet appareil sans surveillance lorsqu'il est chaud ou en marche.
- Les enfants doivent être surveillés pour s'assurer qu'ils ne jouent pas avec l'appareil.
- Gardez un extincteur approprié à disposition.
  Veillez à ce que l'extincteur soit contrôlé à intervalles réguliers par un professionnel qualifié.

Risque de brûlures

- Gardez les mains, le visage et les cheveux à distance des brûleurs.
- Ne portez pas de vêtements amples et ne laissez pas vos cheveux longs pendre librement lorsque vous allumez ou utilisez cet appareil.
- Tenez les enfants et les animaux domestiques à l'écart du produit.
- Surveillez attentivement toute activité à proximité de cet appareil pour éviter les brûlures ou autres blessures.

ATTENTION ! Le non-respect de ces mises en garde peut entraîner des blessures légères ou de gravité modérée.

Risque de blessure

- En cas de bris de la vitre de la plaque de cuisson :
  - Fermez immédiatement tous les brûleurs et isolez l'appareil de l'alimentation en gaz.
  - Ne touchez pas la surface de l'appareil.
  - N'utilisez pas l'appareil.

AVIS ! Risque d'endommagement

- Tenez les objets lourds ou pointus éloignés de la surface en verre de l'appareil.
- Ne laissez pas d'ustensiles de cuisine ou d'autres objets tomber sur la surface en verre de l'appareil.

2.3 Consignes de sécurité concernant le fonctionnement de l'appareil

DANGER ! Le non-respect des présentes instructions peut entraîner des blessures graves, voire mortelles.

Risque d'empoisonnement au monoxyde de carbone

- Le processus de combustion du gaz liquide produit du monoxyde de carbone qui s'accumule à l'intérieur des espaces clos.
  Utilisez cet appareil uniquement avec une ventilation suffisante.

Risque d'étouffement

- L'utilisation de cet appareil réduit le volume d'oxygène dans les espaces non ventilés.
- N'utilisez pas l'appareil comme chauffage.
- L'utilisation d'un appareil de cuisson au gaz entraîne la production de chaleur, d'humidité et des produits de combustion dans la pièce où il est installé.
  - Assurez-vous de bien ventiler la cuisine, surtout lorsque l'appareil est en cours d'utilisation.
  - Gardez les ouvertures de ventilation naturelle ouvertes ou installez un appareil de ventilation mécanique (p. ex. une hotte aspirante mécanique).

- Une utilisation intensive et prolongée de l'appareil peut nécessiter une ventilation supplémentaire, par exemple l'ouverture d'une fenêtre, ou une ventilation plus efficace, par exemple l'augmentation du niveau de ventilation mécanique le cas échéant.

AVERTISSEMENT ! Le non-respect de ces mises en garde peut entraîner des blessures graves, voire mortelles.

Risque d'explosion

- N'utilisez pas cet appareil s'il fuit, s'il est endommagé ou s'il ne fonctionne pas correctement.
- N'utilisez jamais l'appareil dans les situations suivantes :
  - dans les stations-service ;
  - sur les ferrys ;
  - pendant le transport du camping-car ou de la caravane au moyen d'un véhicule de transport ou de remorquage.
- En cas d'incendie, coupez l'alimentation en gaz.
- Ne placez pas de produits chimiques, de matériaux inflammables ou d'aérosols à proximité de l'appareil.
- Ne contrôlez jamais l'étanchéité du produit à l'aide d'une flamme nue.
- Si vous sentez une odeur de gaz :
  - N'essayez pas d'allumer cet appareil.
  - Éteignez toute flamme nue.
  - Coupez l'alimentation en gaz.
  - Déconnectez l'appareil de l'alimentation en gaz.
  - Faites contrôler l'installation de gaz par une entreprise spécialisée.
- Raccordez ou déconnectez uniquement le conteneur de gaz à l'extérieur, loin de toute flamme nue, veilleuse ou autre source d'ignition et uniquement lorsque cet appareil est froid au toucher.
- Avant de brancher le conteneur de gaz, vérifiez que le joint situé entre cet appareil et le conteneur de gaz est en place et en bon état.
- Si le joint est endommagé ou usé, n'utilisez pas cet appareil.
- Fermez l'alimentation en gaz et le conteneur de gaz après utilisation.

Risque d'incendie

- Cet appareil doit être éloigné des matériaux inflammables durant l'utilisation.
- Ne placez aucun objet autre que de la vaisselle sur ou contre cet appareil.

- Ne placez pas cet appareil à proximité de matériaux inflammables (papier, feuilles mortes, textiles).
- Éloignez tout objet inflammable du brûleur.
- Positionnez les poignées de la vaisselle comme indiqué ci-dessous :
  - Ne laissez jamais les poignées de la vaisselle dépasser du bord de l'appareil.
  - Tournez les poignées de la vaisselle vers l'intérieur, mais sans dépasser au-dessus des autres brûleurs.
- Ne surchauffez pas la graisse ou l'huile.
- Utilisez uniquement des maniques sèches pour manipuler de la vaisselle chaude.
- Éteignez l'appareil avant de retirer la vaisselle.
- Utilisez uniquement cet appareil lorsqu'un adulte peut le surveiller.

Risque de brûlures

- Les parties exposées deviennent très chaudes. Tenez l'appareil hors de portée des jeunes enfants.

ATTENTION ! Le non-respect de ces mises en garde peut entraîner des blessures légères ou de gravité modérée.

Risque de brûlures

- Lorsque vous manipulez des objets chauds, portez des gants de protection.
- Laissez l'appareil refroidir correctement avant de le toucher à mains nues.
- Si vous allumez un brûleur manuellement :
  - Utilisez de longues allumettes ou un allume-gaz adapté.
  - Retirez rapidement votre main dès que le brûleur est allumé.
- La consommation d'alcool ou de médicaments sur ordonnance ou en vente libre peut altérer votre capacité à assembler correctement ou à utiliser l'appareil de façon sécurisée.

3 Contenu de la livraison

Description
Plaque de cuisson
Vis de fixation
Instructions de montage et d'utilisation

4 Accessoires

Les accessoires suivants ne sont pas compris dans la livraison.

Description
Planche à découper coulissante

5 Usage conforme

Les tables de cuisson à gaz vitrées sont destinées à être installées dans une cuisine ou un comptoir de caravane ou de camping-car.

Les produits sont adaptés à ce qui suit :

- Cuire et frire des aliments dans des ustensiles de cuisine adaptés
- L'utilisation avec du gaz de la catégorie autorisée (voir chapitre « Caractéristiques techniques », page 55).

Les produits **ne sont pas** adaptés à ce qui suit :

- L'utilisation comme chauffage d'appoint
- Utilisation en extérieur
- L'utilisation sur des bateaux

Ce produit convient uniquement à l'usage et à l'application prévus, conformément aux présentes instructions.

Ce manuel fournit les informations nécessaires à l'installation et/ou à l'utilisation correcte du produit. Une installation, une utilisation ou un entretien inappropriés entraînera des performances insatisfaisantes et une éventuelle défaillance.

Le fabricant décline toute responsabilité en cas de blessure ou de dégâts sur le produit résultant :

- d'un montage ou d'un raccordement incorrect, y compris d'une surtension

- d'un entretien inadapté ou de l'utilisation de pièces de rechange autres que les pièces de rechange d'origine fournies par le fabricant
- de modifications apportées au produit sans autorisation explicite du fabricant
- d'usages différents de ceux décrits dans ce manuel

Dometic se réserve le droit de modifier l'apparence et les spécifications produit.

6 Description technique

6.1 Spécifications des différents modèles

L'appareil est disponible en différentes versions :

Modèle	Nombre de brûleurs
CVH1350GOG	1
CVH1525GOG	2
CVH1700GOG	3

6.2 Panneau de commande

➤ Voir fig. 1, page 4.

6.3 Fonction

L'appareil est équipé d'un thermocouple de sécurité qui interrompt l'alimentation en gaz environ 30 secondes après l'extinction de la flamme.

7 Installation de l'appareil

Le montage et l'installation du raccord de gaz doivent être effectués par un opérateur qualifié disposant des compétences et des connaissances requises en matière de structure, d'installation et de fonctionnement d'appareils au gaz et ayant suivi une formation de sécurité afin d'identifier et d'éviter les risques associés.

7.1 Sélection de l'emplacement de montage

Pour la sélection de l'emplacement de montage, tenez compte des instructions suivantes :

- L'emplacement de montage doit être pourvu d'évents d'une section d'au moins 150 cm^2.
- Veillez à ce que les distances minimales (fig. **2**, page 4) soient respectées.
- Assurez-vous qu'il n'y a pas de courant d'air sur le lieu d'installation.

7.2 Procédure d'installation

1. Effectuez une encoche dans le comptoir (fig. **3**, page 5).
2. Fixez un joint en caoutchouc entre le comptoir et l'appareil.

REMARQUE
Contactez le fabricant si l'appareil n'est pas fourni avec un joint en caoutchouc.

3. Fixez l'appareil dans le comptoir (fig. **4**, page 6).

7.3 Raccordement de l'appareil à l'alimentation en gaz

Le montage et l'installation du raccord de gaz doivent être effectués par un opérateur qualifié disposant des compétences et des connaissances requises en matière de structure, d'installation et de fonctionnement d'appareils au gaz et ayant suivi une formation de sécurité afin d'identifier et d'éviter les risques associés.

AVERTISSEMENT ! Risque d'explosion

- Utilisez uniquement des bouteilles de gaz propane ou butane munies d'un détendeur certifié et d'une tête appropriée.
- Vérifiez que les données inscrites sur la bouteille de gaz propane ou butane correspondent aux données inscrites sur la plaque signalétique.
- Évitez toute contrainte sur les conduites du système au gaz pendant et après l'installation.

Veillez à respecter les consignes suivantes lors du raccordement :

- Respectez les exigences nationales.
- Utilisez uniquement une conduite en acier ∅ 8 x 1 mm (soudé, sans soudure ou en acier inoxydable) pour le raccordement.
- Fixez la conduite de gaz à la paroi latérale ou arrière des parties de meubles environnantes de manière à ce qu'aucune charge ne soit appliquée aux actionneurs.
- L'ensemble de la conduite de gaz doit être exempt de toute contrainte.

1. Raccordez les conduites comme indiqué (fig. **5**, page 7).
2. Posez au-dessus de l'appareil un panneau sur lequel est inscrit le texte suivant :

   « AVERTISSEMENT !
   Pendant la cuisson, une ventilation supplémentaire doit être assurée, par exemple en ouvrant des fenêtres à proximité de l'appareil.
   L'appareil ne doit pas être utilisé pour réchauffer la pièce. »

3. Ouvrez l'alimentation en gaz.

AVERTISSEMENT ! Risque d'explosion
Ne vérifiez jamais l'étanchéité avec une flamme est nue ou à proximité de sources d'étincelles.

4. Vérifiez l'étanchéité de tous les branchements à l'aide d'un spray détecteur de fuites.

✓ L'étanchéité est assurée lorsqu'il n'y a pas de formation de bulles.

7.4 Raccordement de l'appareil à l'alimentation 12 VCC

1. Raccordez l'appareil comme indiqué (fig. **6**, page 8).
2. Ajoutez un fusible de 1 A dans la ligne positive près de la batterie.

8 Utilisation de l'appareil

ATTENTION ! Risque de brûlures

- Toutes les parties de l'appareil, à l'exception du panneau de commande, deviennent très chaudes pendant la cuisson.
  - Ne touchez pas les parties chaudes de l'appareil pendant et après son utilisation
  - Laissez l'appareil refroidir correctement.

8.1 Mise en marche

DANGER ! Risque d'empoisonnement au monoxyde de carbone

- Avant d'allumer l'appareil, assurez-vous que la zone est suffisamment ventilée.
- Pendant l'utilisation, le local d'installation doit être pourvu d'évents d'une section d'au moins 150 cm^2.
- Ces évents peuvent être fermés lorsque l'appareil n'est pas utilisé.

AVERTISSEMENT ! Risque d'explosion/d'incendie

Utilisez uniquement du gaz de la catégorie autorisée (voir chapitre « Caractéristiques techniques », page 55). N'utilisez pas d'autres combustibles.

1. Choisissez un ustensile de cuisson approprié pour les brûleurs sélectionnés, conformément au tableau suivant :

Brûleur (fig. 7, page 9)	Diamètre de l'ustensile de cuisson	
S	12–16 cm	
M	12–18 cm	
T	16–22 cm	

2. Allumez la table de cuisson comme indiqué (fig. **8**, page 10).

8.2 Arrêt

➤ Éteignez la table de cuisson comme indiqué (fig. **9**, page 11).

8.3 Remplacement de la bouteille de gaz

AVERTISSEMENT ! Risque d'explosion
- Remplacez uniquement la bouteille de gaz dans des endroits bien ventilés.
- Assurez-vous qu'aucune source d'ignition ne se trouve à proximité.
- Changez uniquement la bouteille de gaz lorsque l'appareil n'est pas utilisé et que l'alimentation en gaz de l'appareil est coupée.

1. Éteignez l'appareil en tournant le bouton sur le réglage « zéro ».
2. Fermez la vanne de la bouteille de gaz.
3. Remplacez la bouteille de gaz en suivant les instructions du fabricant du raccord de gaz.

9 Nettoyage et entretien

ATTENTION ! Risque de brûlures
Laissez l'appareil refroidir correctement avant de le nettoyer, de le contrôler ou de l'entretenir.

9.1 Nettoyage de l'appareil

1. Retirez le support de casserole (fig. **10** **1.**,page 8).
2. Nettoyez l'appareil de cuisson avec un tissu doux et humide (fig. **10** **2.**,page 8)

Vous trouverez des instructions d'entretien supplémentaires pour les surfaces en acier inoxydable et en verre en ligne sur documents.dometic.com/?object_id=69917

9.2 Contrôle de sécurité annuel

Le montage et l'installation du raccord de gaz doivent être effectués par un opérateur qualifié disposant des compétences et des connaissances requises en matière de structure, d'installation et de fonctionnement d'appareils au gaz et ayant suivi une formation de sécurité afin d'identifier et d'éviter les risques associés.

➤ Pour des raisons de sécurité, faites vérifier chaque année le bon fonctionnement de l'appareil par une personne qualifiée. Tout défaut doit être réparé.

9.3 Remplacement des buses

Le montage et l'installation du raccord de gaz doivent être effectués par un opérateur qualifié disposant des compétences et des connaissances requises en matière de structure, d'installation et de fonctionnement d'appareils au gaz et ayant suivi une formation de sécurité afin d'identifier et d'éviter les risques associés.

➤ Faites remplacer les buses par une personne qualifiée comme indiqué (fig. **11**, page 12 – fig. **12**, page 13).

10 Garantie

La période de garantie légale s'applique. Si le produit est défectueux, veuillez contacter votre revendeur ou la filiale locale du fabricant (voir dometic.com/dealer).

Pour toutes réparations ou autres prestations de garantie, veuillez joindre au produit les documents suivants :

- une copie de la facture avec la date d'achat
- un motif de réclamation ou une description du dysfonctionnement

11 Mise au rebut

➤ Dans la mesure du possible, éliminez les emballages dans les conteneurs de déchets recyclables prévus à cet effet.

➤ Pour éliminer définitivement le produit, contactez le centre de recyclage le plus proche ou votre revendeur spécialisé afin de vous informer sur les dispositions relatives au retraitement des déchets.

12 Caractéristiques techniques

	Plaques de cuisson
Catégorie de gaz :	Propane (G31), Butane (G30)
Catégorie d'appareil :	I_3 B/P(30)
Pression du raccord de gaz :	AT, DE, BG, CY, DK, EE, FI, GR, HU, IS, LT, LV, MT, NL, NO, RO, SE, SI, SK, AL, HR, MK, TR: Propane 30 mbar (G31) Butane 30 mbar (G30)
Catégorie d'appareil :	I_{3+}, propane/butane
Pression du raccord de gaz :	BE, CH, CY, CZ, ES, FR, GB, GR, IE, IT, LT, PL, PT, SI, SK, AL, MK, TR : Propane 37 mbar (G31) Butane 28–30 mbar (G30)
Tension de raccordement :	12 V⎓ (fusible de 1 A)
Contrôle/certification :	CE UK CA

Voir fig. **7**, page 9 :

Modèle	**Brûleur A** S			**Brûleur B** M			**Brûleur C** L		
	*	**	***	*	**	***	*	**	***
CVH1350GOG	–	–	–	–	–	–	0,73	2,0	146
CVC1525GOG	0,54	1,1	80	–	–	–	0,73	2,0	146
CVC1700GOG	0,54	1,1	80	0,65	1,6	116,8	0,73	2,0	146

*	Injecteur	mm
**	Puissance	kW
***	Consommation de gaz	g/h

Lea atentamente estas instrucciones y siga las indicaciones, directrices y advertencias incluidas en este manual para asegurarse de que instala, usa y mantiene correctamente el producto en todo momento. Estas instrucciones DEBEN permanecer con este producto.

Al usar el producto, usted confirma que ha leído cuidadosamente todas las instrucciones, directrices y advertencias, y que entiende y acepta cumplir los términos y condiciones aquí establecidos. Usted se compromete a usar este producto solo para el propósito y la aplicación previstos y de acuerdo con las instrucciones, directrices y advertencias establecidas en este manual del producto, así como de acuerdo con todas las leyes y reglamentos aplicables. La no lectura e incumplimiento de las instrucciones y advertencias aquí expuestas puede causarle lesiones a usted o a terceros, daños en el producto o daños en otras propiedades cercanas. Este manual del producto, incluyendo las instrucciones, directrices y advertencias, y la documentación relacionada, pueden estar sujetos a cambios y actualizaciones. Para obtener información actualizada sobre el producto, visite la página documents.dometic.com.

Estas instrucciones de montaje y uso se refieren a las versiones del producto destinadas al uso en caravanas o autocaravanas.

Las instrucciones de montaje y uso de las versiones del producto aptas para embarcaciones se encuentran en línea en:

documents.dometic.com/?object_id=79927

Índice

1 Explicación de los símbolos 56
2 Indicaciones de seguridad 57
3 Volumen de entrega 61
4 Accesorios 61
5 Uso previsto 61
6 Descripción técnica 62
7 Instalación del aparato 63
8 Uso del aparato 65
9 Limpieza y mantenimiento 66
10 Garantía 67
11 Gestión de residuos 68
12 Datos técnicos 68

1 Explicación de los símbolos

¡PELIGRO!
Información de seguridad: Indica una situación peligrosa que, de no evitarse, ocasionará la muerte o lesiones graves.

¡ADVERTENCIA!
Información de seguridad: Indica una situación peligrosa que, de no evitarse, puede ocasionar la muerte o lesiones graves.

¡ATENCIÓN!
Información de seguridad: Indica una situación peligrosa que, de no evitarse, puede ocasionar o lesiones moderadas o leves.

¡AVISO!
Indica una situación peligrosa que, de no evitarse, puede provocar daños materiales.

NOTA
Información adicional para el manejo del producto.

2 Indicaciones de seguridad

2.1 Notas preliminares

- Antes de la instalación, asegúrese de que las condiciones locales de distribución (características y presión del gas) y el ajuste del aparato sean compatibles.
- Las condiciones de ajuste de este aparato están indicadas en la etiqueta (o etiqueta de tipo).
- Este aparato no está conectado a ningún dispositivo de evacuación de productos de combustión. Debe instalarse y conectarse según las normas de instalación vigentes. Preste especial atención a los requisitos pertinentes en materia de ventilación.

2.2 Seguridad general

¡ADVERTENCIA! El incumplimiento de estas advertencias podría acarrear la muerte o lesiones graves.

Peligro de explosión

- Solo el personal cualificado podrá realizar reparaciones en el aparato. Las reparaciones realizadas incorrectamente pueden generar situaciones de considerable peligro.

- Este aparato debe instalarse de acuerdo con las normativas nacionales vigentes en el país de uso.
- Este aparato solo se debe usar en un espacio bien ventilado.
- Lea las instrucciones antes de instalar o utilizar este aparato.
- No modifique el aparato.
- No retire ni sustituya ninguna pieza de este aparato.
- La manguera de gas debe cambiarse si así lo exige la normativa nacional.

Peligro de incendio

- No deje este aparato sin vigilancia cuando esté caliente o en uso.
- Controle a los niños para asegurarse de que no jueguen con el aparato.
- Tenga a mano un extintor apropiado.
  Asegúrese de que el extintor es revisado periódicamente por personal capacitado.

Peligro de quemaduras

- Mantenga las manos, la cara y el pelo alejados de los quemadores.
- No lleve ropa suelta y lleve el pelo recogido cuando encienda o utilice este aparato.
- Mantenga alejados a los niños y animales domésticos.
- Controle atentamente la actividad alrededor de este aparato para evitar quemaduras u otras lesiones.

¡ATENCIÓN! El incumplimiento de estas precauciones podría acarrear lesiones moderadas o leves.

Peligro de lesiones

- En caso de rotura del vidrio de la placa de cocción:
  - Apague inmediatamente todos los quemadores y aísle el aparato del suministro de gas.
  - No toque la superficie del aparato.
  - No utilice el aparato.

¡AVISO! Peligro de daños

- Mantenga los objetos pesados o afilados lejos de la superficie de vidrio del aparato.
- No deje que las sartenes y ollas u otros objetos de cocina caigan sobre la superficie de vidrio del aparato.

2.3 Manejo seguro del aparato

¡PELIGRO! La no observación de estas instrucciones puede causar heridas fatales o severas.

Peligro de intoxicación por monóxido de carbono

- El proceso de combustión del gas licuado produce monóxido de carbono que se acumula en los espacios cerrados.
  Use solo este aparato en espacios suficientemente ventilados.

Peligro de asfixia

- El uso de este aparato en un entorno sin ventilación reduce la cantidad de oxígeno de ese entorno.
- No utilice el aparato como calefacción.
- El uso de un aparato a gas emite calor, humedad y productos debidos a la combustión en la sala en que está instalado.
  - Asegúrese que la cocina esté bien ventilada, en especial cuando se está usando el aparato.
  - Deje abiertos los orificios naturales de ventilación o instale un dispositivo mecánico de ventilación (p. ej., una campana extractora).
- Puede ser necesaria ventilación adicional si se hace un uso intensivo del aparato, por ejemplo abriendo una ventana, o una ventilación más efectiva, por ejemplo aumentando el nivel de ventilación mecánica donde esté presente.

¡ADVERTENCIA! El incumplimiento de estas advertencias podría acarrear la muerte o lesiones graves.

Peligro de explosión

- No utilice este aparato si tiene fugas, está dañado o no funciona correctamente.
- No utilice nunca el aparato en las situaciones siguientes:
  - En gasolineras
  - En transbordadores
  - Mientras transporta la caravana o la autocaravana con un vehículo tractor o una grúa
- En caso de incendio, cierre el suministro de gas.
- No coloque productos químicos, materiales inflamables ni aerosoles de espray cerca de este aparato.
- Nunca utilice nunca una llama para comprobar la existencia de fugas de gas.

- Si nota olor a gas:
  - No intente encender este aparato.
  - Apague cualquier llama existente.
  - Cierre el suministro de gas.
  - Desconecte el aparato del suministro de gas.
  - Solicite que una empresa especializada compruebe la instalación de gas.
- Coloque o extraiga la bombona de gas únicamente al aire libre, lejos de llamas encendidas, indicadores luminosos u otras fuentes de ignición, y solo cuando el aparato esté frío al tacto.
- Compruebe que la junta entre el aparato y la bombona de gas esté bien colocada y en buen estado antes de utilizar la bombona.
- No utilice este aparato si la junta está dañada o desgastada.
- Cierre la llave de suministro en el contenedor de gas después de cada uso.

Peligro de incendio

- Este aparato debe mantenerse alejado de materiales inflamables durante su uso.
- No coloque ningún objeto que no sean utensilios de cocina encima de este aparato o en contacto con él.
- No coloque este aparato cerca de materiales inflamables (papel, hojas secas, materiales textiles, etc.).
- Mantenga los objetos inflamables lejos del quemador.
- Coloque las asas de los utensilios como sigue:
  - No deje nunca que las asas de los utensilios sobresalgan más allá del borde del aparato.
  - Gire las asas de los utensilios hacia adentro, sin que queden encima de los quemadores.
- No ponga aceite o grasa en exceso.
- Use únicamente soportes de ollas para manipular utensilios calientes.
- Apague el dispositivo antes de retirar los utensilios.
- Utilice este aparato siempre bajo la supervisión de un adulto.

Peligro de quemaduras

- Las piezas accesibles pueden estar muy calientes. Mantenga a los niños alejados.

¡ATENCIÓN! El incumplimiento de estas precauciones podría acarrear lesiones moderadas o leves.

Peligro de quemaduras

- Utilice guantes protectores cuando manipule las partes calientes.
- Deje que el aparato se enfríe completamente antes de tocarlo directamente con las manos.
- Si enciende un quemador manualmente:
  - Use cerillas largas o un encendedor adecuado.
  - Retire la mano rápidamente en cuanto se haya encendido el quemador.
- El consumo de alcohol o medicamentos con o sin receta puede alterar su capacidad para montar correctamente o manejar con seguridad este producto.

3 Volumen de entrega

Descripción
Placa de cocina
Tornillos de fijación
Instrucciones de montaje y uso

4 Accesorios

Los siguientes accesorios no están incluidos en el volumen de entrega.

Descripción
Tabla de corte deslizante

5 Uso previsto

Las placas de cocción de gas sobre vidrio están diseñadas para ser instaladas en una cocina o una encimera dentro de una caravana o autocaravana.

Los productos son adecuados para:

- Cocinar y freír alimentos utilizando utensilios de cocina adecuados

- Utilizar con gas de la categoría permitida (véase capítulo “Datos técnicos” en la página 68)

Los productos **no** son adecuados para:

- Utilizarlos como calentadores ambientales
- Uso en exteriores
- Uso en embarcaciones

Este producto solo es apto para el uso y la aplicación previstos de acuerdo con estas instrucciones.

Este manual proporciona la información necesaria para la correcta instalación y/o funcionamiento del producto. Una instalación deficiente y/o un uso y mantenimiento inadecuados conllevan un rendimiento insatisfactorio y posibles fallos.

El fabricante no se hace responsable de ninguna lesión o daño en el producto ocasionados por:

- Un montaje o conexión incorrectos, incluido un exceso de tensión
- Un mantenimiento incorrecto o el uso de piezas de repuesto distintas de las originales proporcionadas por el fabricante
- Modificaciones realizadas en el producto sin el expreso consentimiento del fabricante
- Uso con una finalidad distinta de la descrita en las instrucciones

Dometic se reserva el derecho de cambiar la apariencia y las especificaciones del producto.

6 Descripción técnica

6.1 Especificaciones de los distintos modelos

El aparato está disponible en varias versiones:

Modelo	Número de quemadores
CVH1350GOG	1
CVH1525GOG	2
CVH1700GOG	3

6.2 Panel de control

➤ Véase fig. **1**, página 4.

6.3 Función

El aparato está equipado con un termopar de seguridad que interrumpe el suministro de gas aproximadamente 30 segundos después de que se apague la llama.

7 Instalación del aparato

El montaje e instalación de la conexión de gas debe ser realizado por una persona cualificada que tenga capacidad demostrada y conocimientos relacionados con la construcción, instalación y funcionamiento de aparatos de gas, y que haya recibido formación en materia de seguridad para identificar y evitar los peligros asociados.

7.1 Elección del lugar de instalación

Siga las siguientes instrucciones para elegir el lugar de instalación:

- El lugar de instalación debe disponer de rendijas de ventilación con una sección transversal de 150 cm^2 como mínimo.
- Asegúrese de que se cumplen las distancias mínimas (fig. **2**, página 4).
- Asegúrese de que no haya corrientes en el lugar de instalación.

7.2 Pasos para la instalación

1. Realice un recorte en la encimera (fig. **3**, página 5).
2. Adhiera una junta de goma entre la encimera y el aparato.

NOTA
Póngase en contacto con el fabricante si el aparato se suministra sin junta de goma.

3. Fije el aparato a la encimera (fig. **4**, página 6).

7.3 Conexión del aparato al suministro de gas

El montaje e instalación de la conexión de gas debe ser realizado por una persona cualificada que tenga capacidad demostrada y conocimientos relacionados con la construcción, instalación y funcionamiento de aparatos de gas, y que haya recibido formación en materia de seguridad para identificar y evitar los peligros asociados.

¡ADVERTENCIA! Peligro de explosión

- Utilice únicamente bombonas de gas butano o propano equipadas con una válvula de reducción de presión certificada y un cabezal adecuado.
- Compare la indicación de presión de la placa de características con la indicación de presión de la bombona de gas butano o propano.
- Evite forzar sistema de tuberías de gas durante y después de la instalación.

Tenga en cuenta las siguientes instrucciones para la conexión:

- Respete los requisitos nacionales.
- Para la conexión, utilice únicamente tubo de acero de Ø 8 x 1 mm (acero soldado, sin costura o inoxidable).
- Fije la conducción de gas a la pared lateral o trasera de los elementos de mobiliario circundantes, de modo que no se transfiera ninguna carga a los elementos de control.
- La conducción de gas no debe estar tensada.

1. Conecte los tubos como se indica en la figura (fig. **5**, página 7).
2. Coloque sobre el aparato una señal de aviso con el siguiente mensaje:
   "¡ADVERTENCIA!
   Al cocinar debe procurarse una ventilación adicional, por ejemplo, abriendo las ventanas cercanas al aparato.
   Este aparato no debe utilizarse como fuente de calefacción".
3. Abra la alimentación de gas.

¡ADVERTENCIA! Peligro de explosión

Nunca compruebe la estanqueidad con una llama abierta o cerca de fuentes de ignición.

4. Con un spray detector de fugas compruebe si hay fugas.

✓ Si no aparecen burbujas, no hay fugas.

7.4 Conexión del aparato a una fuente de corriente continua de 12 V

1. Conecte el aparato como se indica en la figura (fig. **6**, página 8).
2. Integre un fusible de 1' en la línea positiva cerca de la batería.

8 Uso del aparato

¡ATENCIÓN! Peligro de quemaduras

- Mientras se cocina, todas las partes del aparato, excepto el panel de control, alcanzan temperaturas muy altas.
  - No toque las partes calientes del aparato durante y después de su uso.
  - Deje que el aparato se enfríe completamente.

8.1 Encendido

¡PELIGRO! Peligro de intoxicación por monóxido de carbono

- Antes de encender el aparato, asegúrese de que la zona esté suficientemente ventilada.
- Durante el uso deben permanecer abiertas las rejillas de ventilación con sección transversal de al menos 150 cm^2 situadas en el lugar de instalación del aparato.
- Las rendijas se pueden cerrar cuando el aparato no esté en uso.

¡ADVERTENCIA! Peligro de explosión/peligro de incendio

Utilice solamente gas de la categoría permitida (véase capítulo "Datos técnicos" en la página 68). No utilice otro combustible.

1. Utilice los recipientes de cocina adecuados para cada quemador según se indica en la siguiente tabla:

Quemador (fig. 7, página 9)	Diámetro del recipiente	
S	12–16 cm	
M	12–18 cm	
T	16–22 cm	

2. Encienda la placa de cocina como se indica en la figura (fig. 8, página 10).

8.2 Apagado

➤ Apague la placa de cocina como se indica en la figura (fig. 9, página 11).

8.3 Sustitución de la bombona de gas

¡ADVERTENCIA! Peligro de explosión
- Sustituya la bombona de gas en lugares bien ventilados.
- Asegúrese de que no haya ninguna fuente de ignición cerca del aparato.
- Cambie la bombona solo cuando el aparato no esté en uso y el suministro de gas al aparato esté cerrado.

1. Apague el aparato girando el regulador hasta la posición cero.
2. Cierre la válvula situada en la bombona de gas.
3. Sustituya la bombona de gas conforme a las instrucciones dadas por el fabricante del racor de gas.

9 Limpieza y mantenimiento

¡ATENCIÓN! Peligro de quemaduras
Antes de limpiar, revisar o realizar el mantenimiento del aparato, deje que se enfríe completamente.

9.1 Limpieza del aparato

1. Retire el soporte de ollas (fig. **10** **1.**,página 8).
2. Limpie el aparato con un paño húmedo y suave (fig. **10** **2.**,página 8)

Hallará más instrucciones de conservación de superficies vidrio y acero inoxidable en
documents.dometic.com/?object_id=69917

9.2 Revisión anual de seguridad

El montaje e instalación de la conexión de gas debe ser realizado por una persona cualificada que tenga capacidad demostrada y conocimientos relacionados con la construcción, instalación y funcionamiento de aparatos de gas, y que haya recibido formación en materia de seguridad para identificar y evitar los peligros asociados.

➤ Por razones de seguridad, mande revisar el aparato por una persona cualificada una vez al año para comprobar su correcto funcionamiento. Elimine cualquier defecto que haya.

9.3 Sustitución de las boquillas

El montaje e instalación de la conexión de gas debe ser realizado por una persona cualificada que tenga capacidad demostrada y conocimientos relacionados con la construcción, instalación y funcionamiento de aparatos de gas, y que haya recibido formación en materia de seguridad para identificar y evitar los peligros asociados.

➤ Mande sustituir las boquillas por una persona cualificada tal como se muestra en la figura (fig. **11**, página 12 – fig. **12**, página 13).

10 Garantía

Se aplica el período de garantía estipulado por la ley. Si el producto está defectuoso, contacte con el punto de venta o con la sucursal del fabricante en su país (visite dometic.com/dealer).

Para tramitar la reparación y la garantía, incluya los siguientes documentos cuando envíe el producto:

- Una copia de la factura con fecha de compra

- El motivo de la reclamación o una descripción de la avería

11 Gestión de residuos

➤ Si es posible, deseche el material de embalaje en los contenedores de reciclaje adecuados.

➤ Consultar con un punto limpio o con un distribuidor especializado para obtener más información sobre cómo eliminar el producto de acuerdo con las normativas aplicables de eliminación.

12 Datos técnicos

	Placas de cocina
Categoría de gas:	propano (G31), butano (G30)
Categoría de aparato:	I_3 B/P(30)
Presión de conexión de gas:	AT, DE, BG, CY, DK, EE, FI, GR, HU, IS, LT, LV, MT, NL, NO, RO, SE, SI, SK, AL, HR, MK, TR: 30 mbar propano (G31) 30 mbar butano (G30)
Categoría de aparato:	I_{3+}, propano/butano
Presión de conexión de gas:	BE, CH, CY, CZ, ES, FR, GB, GR, IE, IT, LT, PL, PT, SI, SK, AL, MK, TR: 37 mbar propano (G31) 28–30 mbar butano (G30)
Tensión de conexión:	12 V⎓ (fusible de 1 A)
Inspección/certificados:	CE UK CA

Véase fig. 7, página 9

Modelo	Quemador A			Quemador B			Quemador C		
	*	**	***	*	**	***	*	**	***
CVH1350GOG	–	–	–	–	–	–	0,73	2,0	146
CVC1525GOG	0,54	1,1	80	–	–	–	0,73	2,0	146
CVC1700GOG	0,54	1,1	80	0,65	1,6	116,8	0,73	2,0	146

*	Inyector	mm
**	Potencia	kW
***	Consumo de gas	g/h

Leia atentamente as presentes instruções e siga todas as instruções, orientações e avisos incluídos neste manual, de modo a garantir sempre a correta instalação, utilização e manutenção do produto. É OBRIGATÓRIO manter estas instruções junto com o produto.

Ao utilizar o produto, está a confirmar que leu atentamente todas as instruções, orientações e avisos, e que compreende e aceita cumprir os termos e condições estabelecidos no presente manual. Aceita utilizar este produto exclusivamente para o fim e a aplicação a que se destina e de acordo com as instruções, orientações e avisos estabelecidos neste manual, assim como de acordo com todas as leis e regulamentos aplicáveis. Caso não leia nem siga as instruções e os avisos aqui estabelecidos, poderá sofrer ferimentos pessoais ou causar ferimentos a terceiros e o produto ou outros materiais nas proximidades poderão ficar danificados. Este manual do produto, incluindo as instruções, orientações e avisos, bem como a documentação relacionada, podem estar sujeitos a alterações e atualizações. Para consultar as informações atualizadas do produto, visite documents.dometic.com.

Estas instruções de montagem e manual de instruções abrangem as versões do produto destinadas à utilização em caravanas ou autocaravanas.

Poderá consultar online as instruções de montagem e manual de instruções para as versões do produto destinadas à utilização em embarcações, em:

documents.dometic.com/?object_id=79927

Índice

1 Explicação dos símbolos 70
2 Indicações de segurança 71
3 Material fornecido 75
4 Acessórios 75
5 Utilização adequada 75
6 Descrição técnica 76
7 Instalar o aparelho 77
8 Utilizar o aparelho 79
9 Limpeza e manutenção 81
10 Garantia 82
11 Eliminação 82
12 Dados técnicos 83

1 Explicação dos símbolos

PERIGO!
Indicação de segurança: indica uma situação perigosa que, se não for evitada, resultará em morte ou ferimentos graves.

AVISO!
Indicação de segurança: Indica uma situação perigosa que, se não for evitada, pode causar a morte ou ferimentos graves.

PRECAUÇÃO!
Indicação de segurança: Indica uma situação perigosa que, se não for evitada, pode causar ferimentos ligeiros ou moderados.

NOTA!
Indica uma situação que, se não for evitada, pode causar danos materiais.

OBSERVAÇÃO
Informações suplementares para a utilização do produto.

2 Indicações de segurança

2.1 Notas preliminares

- Antes da instalação, assegure-se de que as condições locais de distribuição (natureza do gás e respetiva pressão) e o ajuste do aparelho são compatíveis.
- As condições de ajuste para este aparelho encontram-se indicadas na etiqueta (ou placa de características).
- Este aparelho não está ligado a um aparelho de evacuação de produtos de combustão. Por esse motivo, é necessário instalar e ligar um aparelho destes em conformidade com as normas de instalação atuais. Deve ser dada particular atenção aos requisitos pertinentes relativos à ventilação.

2.2 Princípios básicos de segurança

AVISO! O incumprimento destes avisos poderá resultar em morte ou ferimentos graves.

Perigo de explosão

- As reparações neste aparelho só podem ser realizadas por técnicos qualificados. Reparações inadequadas podem originar perigos graves.

- Este aparelho deve ser instalado de acordo com os regulamentos aplicáveis em vigor no país de utilização.
- Este aparelho deve ser utilizado exclusivamente num espaço bem ventilado.
- Leia as instruções antes de instalar ou utilizar este aparelho.
- Não efetue quaisquer modificações neste aparelho.
- Não remova nem substitua nenhum componente deste aparelho.
- Se os regulamentos nacionais o exigirem, o tubo de gás tem de ser substituído.

Perigo de incêndio

- Não deixe este aparelho sem supervisão enquanto estiver quente ou durante o seu funcionamento.
- As crianças têm de ser supervisionadas, por forma a garantir que não brincam com o aparelho.
- Tenha um extintor de incêndio adequado pronto a ser utilizado. Certifique-se de que o extintor é verificado por técnicos competentes a intervalos regulares.

Risco de queimaduras

- Mantenha as mãos, o rosto e o cabelo afastados de queimadores.
- Não utilize roupa larga e não deixe o cabelo solto quando acender ou utilizar este aparelho.
- Mantenha crianças e animais domésticos afastados e em segurança.
- Monitorize com atenção todas as atividades realizadas nas proximidades deste aparelho, de modo a evitar queimaduras ou outros ferimentos.

PRECAUÇÃO! O incumprimento destas advertências poderá resultar em ferimentos ligeiros ou moderados.

Risco de ferimentos

- Em caso de rutura do vidro da superfície de aquecimento:
  - Desligue imediatamente todos os queimadores e isole o aparelho da alimentação de gás.
  - Não toque na superfície do aparelho.
  - Não utilize o aparelho.

NOTA! Risco de danos

- Mantenha objetos pesados ou pontiagudos afastados da superfície de vidro do aparelho.

- Não deixe cair panelas ou frigideiras na superfície de vidro do aparelho.

2.3 Utilização segura do aparelho

PERIGO! O incumprimento destas instruções provocará a morte ou ferimentos graves.

Risco de envenenamento por monóxido de carbono

- A queima de gás liquefeito produz monóxido de carbono, o qual, por sua vez, se acumula em áreas fechadas.
  Utilize este aparelho apenas com ventilação suficiente.

Perigo de asfixia

- A operação deste aparelho num espaço não ventilado provoca insuficiência de oxigénio neste espaço.
- Não utilize o aparelho para aquecer espaços.
- Utilizar um aparelho de cozinha a gás resulta na formação de calor, humidade e produtos de combustão na divisão onde está instalado.
  - Certifique-se de que a cozinha está bem ventilada, especialmente durante a utilização do aparelho.
  - Mantenha as aberturas de ventilação abertas ou instale um aparelho de ventilação mecânica (p. ex., um exaustor).
- A utilização intensiva prolongada do aparelho pode tornar necessária uma ventilação acrescida, por exemplo, abrindo uma janela ou recorrendo a um sistema de ventilação mais eficiente, como por exemplo, aumentando o nível de ventilação mecânica quando presente.

AVISO! O incumprimento destes avisos poderá resultar em morte ou ferimentos graves.

Perigo de explosão

- Não utilize este aparelho, se o mesmo apresentar fugas, danos ou não funcionar corretamente.
- Nunca utilize o aparelho nas situações seguintes:
  - em postos de abastecimento
  - em ferries
  - Durante o transporte da caravana ou da autocaravana num veículo de transporte ou de reboque
- Em caso de incêndio, desligue o abastecimento de gás.
- Não coloque químicos, materiais inflamáveis nem aerossóis em spray nas proximidades deste aparelho.

- Nunca verificar o aparelho quanto a fugas com uma chama aberta.
- Se se aperceber de cheiro a gás:
  - Não tente acender este aparelho.
  - Apague todas as chamas abertas.
  - Feche o abastecimento de gás.
  - Desconecte o aparelho do abastecimento de gás.
  - Solicite a verificação do sistema de gás por um especialista.
- Insira ou remova a botija de gás apenas no exterior e longe de chamas abertas, luzes-piloto ou outras fontes de ignição, e apenas quando este aparelho estiver frio ao toque.
- Antes de utilizar a botija de gás, verifique se o vedante entre este aparelho e a botija de gás está na posição correta e em boas condições.
- Não utilize este aparelho se o vedante estiver danificado ou desgastado.
- Desligue o abastecimento de gás na botija de gás após a utilização.

Perigo de incêndio

- Este aparelho deve estar afastado de materiais inflamáveis durante a sua utilização.
- Não encoste nem coloque em cima deste aparelho outros objetos para além dos utensílios de cozinha.
- Não coloque este aparelho na proximidade de materiais facilmente inflamáveis (papel, folhas secas, têxteis).
- Mantenha os objetos inflamáveis longe do queimador.
- Posicione as pegas dos utensílios de cozinha da seguinte maneira:
  - Nunca deixe as pegas dos utensílios de cozinha saírem para fora dos limites do aparelho.
  - Vire as pegas dos utensílios de cozinha para dentro, mas de forma a que não fiquem sobre outros queimadores.
- Não aqueça excessivamente gordura ou óleo.
- Utilize apenas suportes para panelas secos para pegar em utensílios de cozinha quentes.
- Desligue o aparelho antes de remover os utensílios de cozinha.
- Opere este aparelho apenas quando um adulto puder supervisionar a operação.

Risco de queimaduras

- Existem partes acessíveis que podem estar quentes. Mantenha crianças pequenas afastadas.

PRECAUÇÃO! O incumprimento destas advertências poderá resultar em ferimentos ligeiros ou moderados.

Risco de queimaduras

- Use luvas de proteção ao mexer em componentes quentes.
- Deixe este aparelho arrefecer devidamente antes de lhe tocar com as mãos desprotegidas.
- Se acender manualmente um queimador:
  - Utilize fósforos compridos ou um isqueiro próprio.
  - Afaste a mão rapidamente, assim que o queimador acender.
- O consumo de álcool ou a toma de medicamentos prescritos ou sem necessidade de receita médica podem prejudicar a sua capacidade de montar adequadamente este aparelho ou de o utilizar com segurança.

3 Material fornecido

Descrição
Placa
Parafusos de fixação
Manual de montagem e operação

4 Acessórios

Os acessórios seguintes não fazem parte do material fornecido.

Descrição
Tábua para cortar deslizante

5 Utilização adequada

As placas de vitrocerâmica a gás destinam-se à instalação numa cozinha ou bancada em caravanas ou autocaravanas.

Os produtos são adequados para:

- Cozinhar e fritar alimentos em panelas ou frigideiras adequadas

- Utilizar com gás da categoria de gás aprovada (ver capítulo "Dados técnicos" na página 83)

Os produtos **não** são adequados para:

- Utilizar para aquecer espaços
- Utilização exterior
- Utilizar em embarcações

Este produto destina-se exclusivamente à aplicação e aos fins pretendidos com base nestas instruções.

Este manual fornece informações necessárias para proceder a uma instalação e/ou a uma operação adequadas do produto. Uma instalação e/ou uma operação ou manutenção incorretas causarão um desempenho insatisfatório e uma possível avaria.

O fabricante não aceita qualquer responsabilidade por danos ou prejuízos no produto resultantes de:

- Montagem ou ligação incorreta, incluindo sobretensões
- Manutenção incorreta ou utilização de peças sobressalentes não originais fornecidas pelo fabricante
- Alterações ao produto sem autorização expressa do fabricante
- Utilização para outras finalidades que não as descritas no presente manual

A Dometic reserva-se o direito de alterar o design e as especificações do produto.

6 Descrição técnica

6.1 Especificações dos diferentes modelos

O aparelho está disponível em diferentes versões:

Modelo	N.º de queimadores
CVH1350GOG	1
CVH1525GOG	2
CVH1700GOG	3

6.2 Painel de comando

➤ Ver fig. **1**, página 4.

6.3 Função

O aparelho está equipado com um termopar de segurança que interrompe a alimentação de gás aprox. 30 segundos depois de a chama se extinguir.

7 Instalar o aparelho

A montagem e instalação da ligação de gás têm que ser efetuadas por um técnico especializado que possua os conhecimentos e as competências necessários para a construção, instalação e operação de aparelhos a gás e que tenha formação em segurança relativamente à identificação e prevenção dos perigos envolvidos.

7.1 Escolher o local de instalação

Ao selecionar o local de montagem, tenha em atenção as seguintes indicações:

- Têm de existir aberturas de ventilação com uma secção transversal livre de, pelo menos, 150 cm^2 no local de instalação.
- Certifique-se de que são mantidas as distâncias mínimas (fig. **2**, página 4).
- Assegure-se de que não há correntes de ar no local de instalação.

7.2 Etapas da instalação

1. Faça um recorte na bancada (fig. **3**, página 5).
2. Aplique um vedante de borracha entre a bancada e o aparelho.

OBSERVAÇÃO
Contacte o fabricante se o vedante de borracha não for fornecido com o aparelho.

3. Fixe o aparelho à bancada (fig. **4**, página 6).

7.3 Ligar o aparelho ao abastecimento de gás

A montagem e instalação da ligação de gás têm que ser efetuadas por um técnico especializado que possua os conhecimentos e as competências necessários para a construção, instalação e operação de aparelhos a gás e que tenha formação em segurança relativamente à identificação e prevenção dos perigos envolvidos.

AVISO! Perigo de explosão
- Utilize apenas recipientes de gás propano ou butano com uma válvula redutora de pressão certificada e uma peça de topo adequada.
- Compare a indicação da pressão na placa de características com a indicação da pressão nos recipientes de gás propano ou butano.
- Evite qualquer tipo de pressão na tubagem de gás durante e após a instalação.

Durante a ligação, respeite as seguintes indicações:
- Cumpra as disposições nacionais aplicáveis.
- Utilize apenas um tubo de aço de Ø 8 x 1 mm (aço soldado, sem costura ou inoxidável) para a ligação.
- Fixe a conduta de gás numa parede lateral ou traseira das peças de mobiliário circundantes para que não seja aplicada nenhuma força sobre os elementos de comando.
- Toda a conduta de gás deve estar livre de tensões.

1. Conecte os tubos conforme ilustrado (fig. **5**, página 7).
2. Fixe um sinal por cima do aparelho com o seguinte texto:
   "AVISO!
   Ao cozinhar, garantir ventilação adicional abrindo as janelas perto do aparelho, por exemplo.
   O aparelho não deve ser utilizado como aquecedor."
3. Abrir o abastecimento de gás.

AVISO! Perigo de explosão
Nunca verifique a estanqueidade com a chama aberta ou na proximidade de fontes de ignição.

4. Verifique a existência de fugas em todas as ligações, utilizando um spray detetor de fugas.

✓ A estanqueidade está garantida se não se formarem bolhas.

7.4 Ligar o aparelho à fonte de alimentação de corrente contínua de 12 V

1. Conecte o aparelho conforme ilustrado (fig. **6**, página 8).
2. Junte um fusível 1 A no cabo do positivo perto da bateria.

8 Utilizar o aparelho

PRECAUÇÃO! Risco de queimaduras

- Todas as peças do aparelho, excetuando o painel de comando, ficam muito quentes durante a confeção de alimentos.
  - Não toque nas peças quentes do aparelho durante a utilização nem depois.
  - Deixe que o aparelho arrefeça adequadamente.

8.1 Ligar

PERIGO! Risco de envenenamento por monóxido de carbono

- Antes de ligar o aparelho, certifique-se de que o espaço está suficientemente ventilado.
- Durante a utilização, têm de existir aberturas de ventilação abertas e com uma secção transversal livre de, pelo menos, 150 cm^2 no local de instalação.
- Estas aberturas podem ser fechadas quando o aparelho não estiver a ser utilizado.

AVISO! Risco de explosão/risco de incêndio

Utilize apenas com gás da categoria de gás aprovada (ver capítulo “Dados técnicos” na página 83). Não utilize outros combustíveis.

1. Escolha panelas ou frigideiras adequadas para os queimadores selecionados, de acordo com a tabela seguinte:

Queimador (fig. 7, página 9)	Diâmetro das panelas ou frigideiras	
S	12–16 cm	
M	12–18 cm	
L	16–22 cm	

2. Ligue a placa conforme ilustrado (fig. 8, página 10).

8.2 Desligação

➤ Desligue a placa conforme ilustrado (fig. 9, página 11).

8.3 Substituir o recipiente de gás

AVISO! Perigo de explosão
- Substitua o recipiente de gás apenas em locais com boa ventilação.
- Certifique-se de que não há nenhuma fonte de ignição nas proximidades.
- Substitua o recipiente de gás apenas quando o aparelho não estiver a ser utilizado e o abastecimento de gás para o aparelho estiver desligado.

1. Desligue o aparelho rodando o botão para a posição zero.
2. Feche a válvula do recipiente de gás.
3. Substitua a garrafa de gás de acordo com as instruções do fabricante do equipamento a gás.

9 Limpeza e manutenção

PRECAUÇÃO! Risco de queimaduras
Deixe o aparelho arrefecer devidamente antes de limpar, testar ou fazer trabalhos de manutenção no mesmo.

9.1 Limpar o aparelho

1. Retire o apoio da grelha (fig. **10** **1.**,página 8).
2. Limpe o aparelho com um pano macio e humedecido (fig. **10** **2.**,página 8)

Consulte instruções de conservação adicionais para superfícies em vidro ou aço inoxidável em
documents.dometic.com/?object_id=69917

9.2 Inspeção anual de segurança

A montagem e instalação da ligação de gás têm que ser efetuadas por um técnico especializado que possua os conhecimentos e as competências necessários para a construção, instalação e operação de aparelhos a gás e que tenha formação em segurança relativamente à identificação e prevenção dos perigos envolvidos.

➤ Por motivos de segurança, o funcionamento correto do aparelho deve ser verificado todos os anos por uma pessoa qualificada. Devem ser reparadas todas as anomalias detetadas.

9.3 Substituir os bocais

A montagem e instalação da ligação de gás têm que ser efetuadas por um técnico especializado que possua os conhecimentos e as competências necessários para a construção, instalação e operação de aparelhos a gás e que tenha formação em segurança relativamente à identificação e prevenção dos perigos envolvidos.

➤ Os bocais devem ser substituídos por uma pessoa qualificada conforme ilustrado (fig. **11**, página 12 – fig. **12**, página 13).

10 Garantia

Aplica-se o prazo de garantia legal. Se o produto apresentar defeitos, contacte o seu revendedor ou a filial do fabricante no seu país (ver dometic.com/dealer).

Para fins de reparação e do processamento da garantia, envie também os seguintes documentos quando devolver o produto:

- Uma cópia da fatura com a data de aquisição
- Um motivo de reclamação ou uma descrição da falha

11 Eliminação

➤ Sempre que possível, coloque o material de embalagem no respetivo contentor de reciclagem.

➤ Informe-se junto do centro de reciclagem ou revendedor mais próximo sobre como eliminar este produto de acordo com as disposições de eliminação aplicáveis.

12 Dados técnicos

	Placas
Categoria de gás:	propano (G31), butano (G30)
Categoria do aparelho:	I_3 B/P(30)
Pressão da conexão de gás:	AT, DE, BG, CY, DK, EE, FI, GR, HU, IS, LT, LV, MT, NL, NO, RO, SE, SI, SK, AL, HR, MK, TR: 30 mbar propano (G31) 30 mbar butano (G30)
Categoria do aparelho:	I_{3+}, propano/butano
Pressão da conexão de gás:	BE, CH, CY, CZ, ES, FR, GB, GR, IE, IT, LT, PL, PT, SI, SK, AL, MK, TR: 37 mbar propano (G31) 28–30 mbar butano (G30)
Tensão de conexão:	12 V⎓ (fusível 1 A)
Inspeção/certificação:	CE UK CA

Ver fig. 7, página 9:

Modelo	**Queimador A** S			**Queimador B** M			**Queimador C** L		
	*	**	***	*	**	***	*	**	***
CVH1350GOG	–	–	–	–	–	–	0,73	2,0	146
CVC1525GOG	0,54	1,1	80	–	–	–	0,73	2,0	146
CVC1700GOG	0,54	1,1	80	0,65	1,6	116,8	0,73	2,0	146

*	Injetor	mm
**	Potência	kW
***	Consumo de gás	g/h

Leggere attentamente e seguire tutte le istruzioni, le linee guida e le avvertenze incluse in questo manuale del prodotto, per assicurarsi che il prodotto venga sempre installato, utilizzato e mantenuto nel modo corretto. Queste istruzioni DEVONO essere conservate insieme al prodotto.

Utilizzando il prodotto, l'utente conferma di aver letto attentamente tutte le istruzioni, le linee guida e le avvertenze e di aver compreso e accettato di rispettare i termini e le condizioni qui espressamente indicati. L'utente accetta di utilizzare questo prodotto solo per lo scopo e l'applicazione previsti e in conformità con le istruzioni, le linee guida e le avvertenze indicate nel presente manuale del prodotto, nonché con tutte le leggi e i regolamenti applicabili. La mancata lettura e osservanza delle istruzioni e delle avvertenze qui espressamente indicate può causare lesioni personali e a terzi, danni al prodotto o ad altre proprietà nelle vicinanze. Il presente manuale del prodotto, comprese le istruzioni, le linee guida e le avvertenze e la relativa documentazione possono essere soggetti a modifiche e aggiornamenti. Per informazioni aggiornate sul prodotto, visitare il sito documents.dometic.com.

Le presenti istruzioni di montaggio e d'uso riguardano le versioni del prodotto per l'uso in camper o caravan.

Le istruzioni di montaggio e d'uso delle versioni del prodotto adatte all'uso su imbarcazioni sono disponibili online sul sito:

documents.dometic.com/?object_id=79927

Indice

1 Spiegazione dei simboli 84
2 Istruzioni per la sicurezza 85
3 Dotazione 89
4 Accessori 89
5 Conformità d'uso 89
6 Descrizione delle caratteristiche tecniche 90
7 Installazione del dispositivo 91
8 Impiego dell'apparecchio 93
9 Pulizia e cura 94
10 Garanzia 95
11 Smaltimento 96
12 Specifiche tecniche 96

1 Spiegazione dei simboli

PERICOLO!
Istruzione per la sicurezza: indica una situazione di pericolo che, se non evitata, provoca lesioni gravi o mortali.

AVVERTENZA!
Istruzione per la sicurezza: indica una situazione di pericolo che, se non evitata, può provocare lesioni gravi o mortali.

ATTENZIONE!
Istruzione per la sicurezza: indica una situazione di pericolo che, se non evitata, può provocare lesioni di entità lieve o moderata.

AVVISO!
Indica una situazione di pericolo che, se non evitata, può provocare danni alle cose.

NOTA
Informazioni supplementari relative all'impiego del prodotto.

2 Istruzioni per la sicurezza

2.1 Note preliminari

- Prima dell'installazione, assicurarsi che le condizioni di distribuzione locale (natura del gas e pressione del gas) e la regolazione dell'apparecchio siano compatibili.
- Le condizioni di regolazione di questo apparecchio sono indicate sull'etichetta (o tipo di etichetta).
- Questo apparecchio non è collegato a un dispositivo di evacuazione dei prodotti della combustione. Deve essere installato e collegato in conformità alle norme di installazione vigenti. Prestare particolare attenzione ai requisiti pertinenti relativi alla ventilazione.

2.2 Sicurezza generale

AVVERTENZA! La mancata osservanza di queste avvertenze potrebbe causare la morte o lesioni gravi.

Pericolo di esplosione

- Questo apparecchio può essere riparato solo da personale qualificato. Le riparazioni effettuate in modo scorretto possono causare gravi pericoli.

- Questo apparecchio deve essere installato in conformità alle norme nazionali in vigore nel Paese di utilizzo.
- Questo apparecchio deve essere utilizzato solo in uno spazio ben ventilato.
- Leggere le istruzioni prima di installare o utilizzare questo apparecchio.
- Non modificare l'apparecchio.
- Non rimuovere o sostituire alcun componente di questo apparecchio.
- Il tubo flessibile del gas deve essere cambiato se richiesto dalle norme nazionali.

Pericolo di incendio

- Non lasciare questo apparecchio incustodito quando è caldo o in uso.
- Controllare che i bambini non giochino con questo apparecchio.
- Tenere a portata di mano un estintore adeguato.
  Assicurarsi che l'estintore venga controllato a intervalli regolari da personale specializzato.

Pericolo di ustioni

- Tenere mani, viso e capelli lontani dai bruciatori.
- Non indossare abiti larghi o lasciare che i capelli lunghi pendano liberamente mentre si accende o si usa questo apparecchio.
- Tenere i bambini e gli animali domestici a distanza di sicurezza.
- Monitorare attentamente tutte le attività intorno a questo apparecchio per evitare ustioni o altre lesioni.

ATTENZIONE! La mancata osservanza di queste precauzioni potrebbe causare lesioni lievi o moderate.

Pericolo di lesioni

- In caso di rottura del vetro della piastra:
  - Spegnere immediatamente tutti i bruciatori e isolare l'apparecchio dall'alimentazione del gas.
  - Non toccare la superficie dell'apparecchio.
  - Non utilizzare l'apparecchio.

AVVISO! Rischio di danni

- Tenere gli oggetti pesanti o affilati lontano dalla superficie di vetro dell'apparecchio.
- Non lasciar cadere pentole o altri oggetti sulla superficie di vetro dell'apparecchio.

2.3 Sicurezza durante l'utilizzo dell'apparecchio

PERICOLO! La mancata osservanza di queste istruzioni causerà lesioni gravi o mortali.

Pericolo di avvelenamento da monossido di carbonio

- Il processo di combustione del gas liquido produce monossido di carbonio che si accumula negli ambienti chiusi.
  Utilizzare questo apparecchio solo con ventilazione sufficiente.

Pericolo di soffocamento

- L'utilizzo di questo apparecchio in un ambiente non aerato riduce la quantità di ossigeno.
- Non utilizzare l'apparecchio per riscaldare gli ambienti.
- L'uso di apparecchi di cottura a gas causa calore, umidità e prodotti della combustione nell locale in cui sono installati.
  - Assicurarsi che la cucina sia ben ventilata, in particolare quando l'apparecchio è in uso.
  - Tenere aperte le aperture per l'aria naturali o installare un apparecchio di ventilazione meccanica (ad esempio, una cappa aspirante meccanica).
- L'uso intensivo e prolungato dell'apparecchio può richiedere ventilazione aggiuntiva, ad esempio l'apertura di una finestra, o più efficace, ad esempio un aumento del livello di ventilazione meccanica ove presente.

AVVERTENZA! La mancata osservanza di queste avvertenze può causare la morte o lesioni gravi.

Pericolo di esplosione

- Non utilizzare questo apparecchio se presenta perdite, danni o se non funziona correttamente.
- Non utilizzare l'apparecchio nelle seguenti situazioni:
  - nei distributori di benzina
  - sui traghetti
  - durante il trasporto del camper o caravan con un veicolo di trasporto o un carroattrezzi
- In caso di incendio interrompere l'alimentazione del gas.
- Non collocare prodotti chimici, materiali infiammabili o bombolette spray vicino a questo apparecchio.
- Non usare mai fiamme libere per controllare la presenza di perdite di gas.

- In caso di odore di gas:
  - Non tentare di accendere questo apparecchio.
  - Estinguere qualsiasi fiamma libera.
  - Interrompere l'alimentazione del gas.
  - Scollegare l'apparecchio dall'alimentazione del gas.
  - Far verificare l'impianto a gas da un esperto autorizzato.
- Collegare o staccare la bombola del gas solo all'aperto, lontano da fiamme libere, fiamme pilota o altre fonti di accensione e solo quando l'apparecchio è freddo al tatto.
- Controllare che la guarnizione tra l'apparecchio e la bombola del gas sia in posizione e in buone condizioni prima di collegare la bombola del gas.
- Non utilizzare questo apparecchio se la guarnizione è danneggiata o usurata.
- Chiudere l'alimentazione del gas sulla bombola del gas dopo l'uso.

Pericolo di incendio

- Questo apparecchio deve essere tenuto lontano dai materiali infiammabili durante l'uso.
- Non appoggiare oggetti che non siano stoviglie su o contro questo apparecchio.
- Non mettere l'apparecchio in prossimità di materiali infiammabili (carta, fogliame secco, prodotti tessili).
- Tenere lontani gli oggetti infiammabili dal bruciatore.
- Posizionare i manici delle stoviglie come segue:
  - Non lasciare mai che i manici delle stoviglie si estendano oltre il bordo dell'apparecchio.
  - Ruotare i manici delle stoviglie verso l'interno, ma non estenderle su altri bruciatori.
- Non scaldare eccessivamente il grasso o l'olio.
- Utilizzare solo presine asciutte per maneggiare stoviglie calde.
- Spegnere l'apparecchio prima di rimuovere le stoviglie.
- Utilizzare questo apparecchio solo in presenza di un adulto.

Pericolo di ustioni

- Le parti accessibili possono essere molto calde. Tenere lontano i bambini.

ATTENZIONE! La mancata osservanza di queste precauzioni può causare lesioni lievi o moderate.

Pericolo di ustioni

- Utilizzare guanti di protezione quando si maneggiano componenti caldi.
- Lasciare raffreddare bene l'apparecchio prima di toccarlo a mani nude.
- Se si accende manualmente un bruciatore:
  - Utilizzare fiammiferi lunghi o un accendino idoneo.
  - Allontanare subito la mano non appena il bruciatore si accende.
- L'uso di alcol o di farmaci con o senza prescrizione medica può compromettere la capacità di montare correttamente o utilizzare questo apparecchio in modo sicuro.

3 Dotazione

Descrizione
Piano cottura
Viti di fissaggio
Istruzioni di montaggio e d'uso

4 Accessori

Gli accessori seguenti non sono inclusi nella dotazione.

Descrizione
Tagliere scorrevole

5 Conformità d'uso

I piani cottura a gas su vetro sono destinati all'installazione in una cucina o in un piano di lavoro in camper o caravan.

I prodotti sono adatti per:

- cucinare e friggere cibi in pentole adatte

- uso con gas della categoria consentita (vedi capitolo “Specifiche tecniche” a pagina 96)

I prodotti **non** sono adatti per:

- riscaldare l’ambiente
- uso all’aperto
- uso su imbarcazioni

Questo prodotto è adatto solo per l’uso e l’applicazione previsti in conformità con le presenti istruzioni.

Il presente manuale fornisce le informazioni necessarie per la corretta installazione e/o il funzionamento del prodotto. Un’installazione errata e/o un utilizzo o una manutenzione impropri comporteranno prestazioni insoddisfacenti e un possibile guasto.

Il fabbricante non si assume alcuna responsabilità per eventuali lesioni o danni al prodotto che derivino da:

- montaggio o collegamento non corretti, compresa la sovratensione
- manutenzione non corretta o uso di parti di ricambio diverse da quelle originali fornite dal fabbricante
- modifiche al prodotto senza esplicita autorizzazione del fabbricante
- impiego per scopi diversi da quelli descritti nel presente manuale

Dometic si riserva il diritto di modificare l’aspetto e le specifiche del prodotto.

6 Descrizione delle caratteristiche tecniche

6.1 Specifiche dei diversi modelli

L’apparecchio è disponibile in diverse versioni:

Modello	Numero di bruciatori
CVH1350GOG	1
CVH1525GOG	2
CVH1700GOG	3

6.2 Pannello di controllo

➤ Vedi fig. 1, pagina 4.

6.3 Funzione

L'apparecchio è dotato di una termocoppia di sicurezza che interrompe l'alimentazione del gas circa 30 secondi dopo lo spegnimento della fiamma.

7 Installazione del dispositivo

Il montaggio e l'installazione del collegamento del gas devono essere eseguiti da una persona qualificata che abbia dimostrato di possedere abilità e conoscenze sulla costruzione, l'installazione e il funzionamento di apparecchiature a gas e abbia ricevuto la formazione sulla sicurezza per identificare ed evitare i pericoli correlati.

7.1 Come scegliere il luogo di montaggio

Per la scelta del luogo di montaggio fare attenzione a quanto segue.

- Nel luogo di montaggio devono essere presenti aperture di ventilazione con una sezione trasversale di almeno 150 cm^2.
- Assicurarsi che siano rispettate le distanze minime (fig. 2, pagina 4).
- Assicurarsi che non vi siano correnti d'aria nel luogo scelto per l'installazione.

7.2 Fasi dell'installazione

1. Creare un'apertura nel piano di lavoro (fig. 3, pagina 5).
2. Applicare una guarnizione di gomma tra il piano di lavoro e l'apparecchio.

NOTA
Contattare il produttore se l'apparecchio non viene fornito con una guarnizione di gomma.

3. Fissare l'apparecchio nel piano di lavoro (fig. 4, pagina 6).

7.3 Collegamento dell'apparecchio all'alimentazione del gas

Il montaggio e l'installazione del collegamento del gas devono essere eseguiti da una persona qualificata che abbia dimostrato di possedere abilità e conoscenze sulla costruzione, l'installazione e il funzionamento di apparecchiature a gas e abbia ricevuto la formazione sulla sicurezza per identificare ed evitare i pericoli correlati.

AVVERTENZA! Pericolo di esplosione

- Utilizzare solo bombole di gas propano o butano con una valvola di riduzione della pressione certificata e una testa adatta.
- Confrontare i dati della pressione riportati sulla targhetta con quelli indicati sulla bombola di gas propano o butano.
- Evitare qualsiasi sollecitazione del sistema di tubi del gas durante e dopo l'installazione.

Osservare le seguenti istruzioni per l'allacciamento:

- Rispettare le normative nazionali.
- Per il collegamento utilizzare solo un tubo d'acciaio Ø 8 x 1 mm (saldato, acciaio senza saldatura o acciaio inossidabile).
- Fissare la tubazione del gas alla parete laterale o posteriore di mobili adiacenti in modo che non vengano posizionati carichi sugli attuatori.
- L'intera tubazione del gas deve essere priva di tensioni.

1. Collegare i tubi come raffigurato (fig. **5**, pagina 7).
2. Applicare sull'apparecchio una targhetta segnaletica con il seguente messaggio:

   AVVERTENZA!
   Durante la cottura è necessario provvedere a una ventilazione supplementare, ad esempio aprendo le finestre vicino all'apparecchio.
   L'apparecchio non deve essere usato per riscaldare gli ambienti."

3. Aprire l'alimentazione del gas.

AVVERTENZA! Pericolo di esplosione
Non controllare mai la tenuta in presenza di fiamme libere o in prossimità di fonti di accensione.

4. Controllare se tutti i collegamenti sono a tenuta utilizzando uno spray rilevatore di perdite.

✓ La tenuta è garantita se non si formano bolle.

7.4 Collegamento dell'apparecchio all'alimentazione 12 V CC

1. Collegare l'apparecchio come raffigurato (fig. 6, pagina 8).
2. Aggiungere un fusibile da 1 A nella linea del positivo vicino alla batteria.

8 Impiego dell'apparecchio

ATTENZIONE! Pericolo di ustioni
- Tutte le parti dell'apparecchio, tranne il pannello di controllo, diventano molto calde durante la cottura.
  - Non toccare le parti calde dell'apparecchio durante e dopo l'uso
  - Lasciare raffreddare bene l'apparecchio.

8.1 Accensione

PERICOLO! Pericolo di avvelenamento da monossido di carbonio
- Prima di accendere l'apparecchio, assicurarsi che l'area sia sufficientemente ventilata.
- Durante l'uso, nel locale di installazione devono essere presenti aperture di ventilazione con una sezione trasversale di almeno 150 cm^2.
- Queste aperture di ventilazione possono essere chiuse quando l'apparecchio non è in uso.

AVVERTENZA! Pericolo di esplosione/pericolo di incendio
Utilizzare solo gas della categoria consentita (vedi capitolo "Specifiche tecniche" a pagina 96). Non impiegare altri combustibili.

1. Scegliere pentole adatte ai bruciatori selezionati secondo la seguente tabella:

Bruciatore (fig. 7, pagina 9)	Diametro della pentola	
S	12–16 cm	
M	12–18 cm	
T	16–22 cm	

2. Accendere il piano cottura come raffigurato (fig. 8, pagina 10).

8.2 Spegnimento

➤ Spegnere il piano cottura come raffigurato (fig. 9, pagina 11).

8.3 Sostituzione della bombola del gas

AVVERTENZA! Pericolo di esplosione
- Sostituire la bombola del gas solo in luoghi ben ventilati.
- Assicurarsi che non ci sia una fonte di accensione nelle vicinanze.
- Sostituire la bombola del gas solo quando l'apparecchio non viene utilizzato e l'alimentazione del gas all'apparecchio è spenta.

1. Spegnere l'apparecchio ruotando la manopola sulla posizione zero.
2. Chiudere la valvola sulla bombola del gas.
3. Sostituire la bombola del gas secondo le istruzioni del produttore del raccordo del gas.

9 Pulizia e cura

ATTENZIONE! Pericolo di ustioni
Lasciare raffreddare bene l'apparecchio prima di pulirlo o eseguire interventi di controllo o manutenzione.

9.1 Pulizia del dispositivo

1. Rimuovere il supporto della pentola (fig. **10** **1.**,pagina 8).
2. Pulire l'apparecchio un panno morbido umido (fig. **10** **2.**,pagina 8)

Ulteriori istruzioni per la cura delle superfici in acciaio inossidabile e in vetro sono disponibili online all'indirizzo documents.dometic.com/?object_id=69917

9.2 Controllo annuale di sicurezza

Il montaggio e l'installazione del collegamento del gas devono essere eseguiti da una persona qualificata che abbia dimostrato di possedere abilità e conoscenze sulla costruzione, l'installazione e il funzionamento di apparecchiature a gas e abbia ricevuto la formazione sulla sicurezza per identificare ed evitare i pericoli correlati.

➤ Per motivi di sicurezza, fare controllare ogni anno da una persona qualificata il corretto funzionamento dell'apparecchio. Riparare gli eventuali difetti riscontrati.

9.3 Sostituzione degli ugelli

Il montaggio e l'installazione del collegamento del gas devono essere eseguiti da una persona qualificata che abbia dimostrato di possedere abilità e conoscenze sulla costruzione, l'installazione e il funzionamento di apparecchiature a gas e abbia ricevuto la formazione sulla sicurezza per identificare ed evitare i pericoli correlati.

➤ Far sostituire gli ugelli da una persona qualificata come raffigurato: (fig. **11**, pagina 12 – fig. **12**, pagina 13).

10 Garanzia

Vale il termine di garanzia previsto dalla legge. Se il prodotto è difettoso, contattare il proprio rivenditore o la filiale del fabbricante nel proprio Paese (vedi dometic.com/dealer).

Per la gestione della riparazione e della garanzia è necessario inviare la seguente documentazione insieme al prodotto:

- una copia della ricevuta con la data di acquisto,

- il motivo della richiesta o la descrizione del problema

11 Smaltimento

➤ Raccogliere il materiale di imballaggio negli appositi cassonetti per il riciclo, quando possibile.

➤ Per informazioni su come smaltire il prodotto secondo le norme sullo smaltimento applicabili, contattare il centro locale di riciclo o il distributore specializzato.

12 Specifiche tecniche

	Piani cottura
Categoria del gas:	propano (G31), butano (G30)
Categoria dell'apparecchio:	I_3 B/P(30)
Pressione di collegamento del gas:	AT, DE, BG, CY, DK, EE, FI, GR, HU, IS, LT, LV, MT, NL, NO, RO, SE, SI, SK, AL, HR, MK, TR: propano 30 mbar (G31) butano 30 mbar (G30)
Categoria dell'apparecchio:	I_{3+}, propano/butano
Pressione di collegamento del gas:	BE, CH, CY, CZ, ES, FR, GB, GR, IE, IT, LT, PL, PT, SI, SK, AL, MK, TR: propano 37 mbar (G31) butano 28–30 mbar (G30)
Tensione di allacciamento:	12 V⎓ (fusibile da 1 A)
Ispezione/certificazione:	CE UK CA

Vedi fig. **7**, pagina 9:

Modello	**Bruciatore A** S			**Bruciatore B** M			**Bruciatore C** L		
	*	**	***	*	**	***	*	**	***
CVH1350GOG	–	–	–	–	–	–	0,73	2,0	146
CVC1525GOG	0,54	1,1	80	–	–	–	0,73	2,0	146
CVC1700GOG	0,54	1,1	80	0,65	1,6	116,8	0,73	2,0	146

*	Iniettore	mm
**	Potenza	kW
***	Consumo di gas	g/h

Lees deze gebruiksaanwijzing zorgvuldig door en volg alle instructies, richtlijnen en waarschuwingen in deze handleiding op om ervoor te zorgen dat u het product te allen tijde op de juiste manier installeert, gebruikt en onderhoudt. Deze gebruiksaanwijzing MOET bij dit product bewaard worden.

Door het product te gebruiken, bevestigt u hierbij dat u alle instructies, richtlijnen en waarschuwingen zorgvuldig hebt gelezen en dat u de voorwaarden zoals hierin beschreven begrijpt en accepteert. U gaat ermee akkoord dit product alleen te gebruiken voor het beoogde doel en de beoogde toepassing en in overeenstemming met de instructies, richtlijnen en waarschuwingen zoals beschreven in deze gebruiksaanwijzing en in overeenstemming met de geldende wet- en regelgeving. Het niet lezen en opvolgen van de hierin beschreven instructies en waarschuwingen kan leiden tot letsel voor uzelf en anderen, schade aan uw product of schade aan andere eigendommen in de omgeving. Deze gebruiksaanwijzing, met inbegrip van de instructies, richtlijnen en waarschuwingen, en de bijbehorende documentatie kan onderhevig zijn aan wijzigingen en updates. Actuele productinformatie vindt u op documents.dometic.com.

Deze montagehandleiding en gebruiksaanwijzing is geschikt voor de productversies voor gebruik in caravans of campers.

U vindt de montagehandleiding en gebruiksaanwijzing voor de productversies voor gebruik op boten online op:

documents.dometic.com/?object_id=79927

Inhoudsopgave

1 Verklaring van de symbolen 98
2 Veiligheidsaanwijzingen 99
3 Omvang van de levering 103
4 Accessoires 103
5 Beoogd gebruik 103
6 Technische beschrijving 104
7 Het toestel installeren 105
8 Toestel gebruiken 107
9 Reiniging en onderhoud 108
10 Garantie 109
11 Verwijdering 110
12 Technische gegevens 110

1 Verklaring van de symbolen

GEVAAR!
Veiligheidsaanwijzing: duidt op een gevaarlijke situatie die, indien deze niet wordt voorkomen, leidt tot ernstig letsel of de dood.

WAARSCHUWING!
Veiligheidsaanwijzing: duidt op een gevaarlijke situatie die, indien deze niet wordt voorkomen, kan leiden tot ernstig letsel of de dood.

VOORZICHTIG!
Veiligheidsaanwijzing: duidt op een gevaarlijke situatie die, indien deze niet wordt voorkomen, kan leiden tot licht of matig letsel.

LET OP!
Duidt op een situatie die, indien deze niet wordt voorkomen, kan leiden tot materiële schade.

INSTRUCTIE
Aanvullende informatie voor het gebruik van het product.

2 Veiligheidsaanwijzingen

2.1 Opmerkingen vóór installatie

- Controleer vóór de installatie of de plaatselijke gasvoorziening (soort gas en gasdruk) compatibel is met de afstelling van het toestel.
- De afstelvoorwaarden voor dit toestel zijn vermeld op het etiket (of het typeplaatje).
- Dit toestel is niet aangesloten op een afvoersysteem voor verbrandingsproducten. Het moet worden geïnstalleerd en aangesloten volgens de actuele installatievoorschriften. Er moet met name aandacht worden besteed aan de van toepassing zijnde vereisten met betrekking tot ventilatie.

2.2 Algemene veiligheid

WAARSCHUWING! Het niet in acht nemen van deze waarschuwingen kan leiden tot ernstig letsel of de dood.

Explosiegevaar

- Dit toestel mag uitsluitend worden gerepareerd door gekwalificeerde personen. Door ondeskundige reparaties kunnen grote gevaren ontstaan.

- Dit toestel moet worden gemonteerd in overeenstemming met de van toepassing zijnde nationale regelgeving in het land van gebruik.
- Dit toestel mag alleen in een goed geventileerde ruimte worden gebruikt.
- Lees de instructies alvorens dit toestel te installeren of te gebruiken.
- Breng geen wijzigingen aan het toestel aan.
- Verwijder of vervang geen onderdelen van dit toestel.
- Indien vereist door de nationale voorschriften, moet de gasslang worden vervangen.

Brandgevaar

- Laat dit toestel tijdens gebruik of als het heet is niet onbeheerd achter.
- Kinderen moeten onder toezicht staan om te garanderen dat ze niet met het toestel spelen.
- Zorg dat u een geschikte brandblusser paraat heeft.
  Zorg ervoor dat de brandblusser regelmatig wordt gecontroleerd door deskundig personeel.

Gevaar voor verbranding

- Houd handen, gezicht en haar uit de buurt van branders.
- Draag geen loszittende kleding en laat lang haar niet los hangen terwijl u dit toestel aansteekt of gebruikt.
- Houd kinderen en huisdieren op een veilige afstand.
- Houd alle activiteiten rond dit toestel nauwlettend in de gaten om brandwonden of ander letsel te voorkomen.

VOORZICHTIG! Het niet in acht nemen van deze waarschuwingen kan leiden tot licht of matig letsel.

Gevaar voor letsel

- Indien het glas van de verwarmingsplaat breekt:
  - Schakel onmiddellijk alle branders uit en koppel het toestel los van de gastoevoer.
  - Raak het oppervlak van het toestel niet aan.
  - Gebruik het toestel niet.

LET OP! Gevaar voor schade

- Houd zware of scherpe voorwerpen uit de buurt van het glazen oppervlak van het toestel.
- Laat kookgerei of andere voorwerpen niet op het glazen oppervlak van het toestel vallen.

2.3 Het toestel veilig gebruiken

GEVAAR! Niet-inachtneming van deze instructies leidt tot ernstig letsel of de dood.

Gevaar voor koolmonoxidevergiftiging

- Bij het verbranden van vloeibaar gas komt koolmonoxide vrij, dat zich in afgesloten ruimtes ophoopt.
  Gebruik dit toestel alleen met afdoende ventilatie.

Verstikkingsgevaar

- Gebruik van dit toestel in een niet-geventileerde ruimte leidt tot zuurstoftekort in deze ruimte.
- Gebruik het toestel niet als ruimteverhitter.
- Het gebruik van een gaskooktoestel resulteert in hitte, vocht en verbrandingsproducten in de ruimte waar deze wordt geïnstalleerd.
  - Zorg dat de keuken goed is geventileerd, vooral als het toestel in gebruik is.
  - Zorg dat natuurlijke ventilatie open staat of installeer mechanische ventilatie (bijv. een mechanische afzuigkap).
- Langdurig gebruik van het toestel kan extra ventilatie noodzakelijk maken, bijvoorbeeld het openen van een raam of effectievere ventilatie, bijvoorbeeld door het niveau van mechanische ventilatie te verhogen, indien aanwezig.

WAARSCHUWING! Het niet in acht nemen van deze waarschuwingen kan leiden tot ernstig letsel of de dood.

Explosiegevaar

- Gebruik dit toestel niet als het lekkages bevat, beschadigd is of niet correct werkt.
- Gebruik het toestel niet in de volgende situaties:
  - Op tankstations
  - Op veerboten
  - Tijdens transport van de caravan of camper met een transport- of sleepwagen
- Onderbreek de gastoevoer in geval van brand.
- Plaats geen chemicaliën, ontvlambare materialen of spuitbussen in de buurt van dit toestel.
- Controleer het product nooit met open vuur op gaslekken.

- Indien u gas ruikt:
  - Probeer dit toestel niet aan te steken.
  - Doof eventuele vlammen.
  - Sluit de gastoevoer af.
  - Ontkoppel het toestel van de gastoevoer.
  - Laat het gassysteem door een vakbedrijf controleren.
- Bevestig en verwijder de gasfles uitsluitend buiten, uit de buurt van een vlam, controlelamp of andere ontstekingsbron en alleen als dit toestel koel is.
- Controleer voor het gebruik van de gasfles of de afdichting tussen dit toestel en de gasfles op zijn plek zit en in goede staat is.
- Gebruik dit toestel niet als de afdichting is beschadigd of versleten.
- Draai de gastoevoer van de gasfles na gebruik dicht.

Brandgevaar

- Dit toestel moet tijdens het gebruik uit de buurt van ontvlambare materialen worden gehouden.
- Plaats geen andere voorwerpen dan kookgerei op of tegen dit toestel.
- Plaats dit toestel niet in de buurt van ontvlambare materialen (papier, droge bladeren, textiel).
- Houd ontvlambare voorwerpen uit de buurt van de brander.
- Positioneer kookgerei als volgt:
  - Zorg ervoor dat handvaten van kookgerei nooit buiten de rand van het toestel uitsteken.
  - Draai handvaten van kookgerei naar binnen, maar niet boven andere branders.
- Gebruik niet te veel vet of olie.
- Gebruik alleen droge onderleggers voor heet kookgerei.
- Schakel het toestel uit alvorens het kookgerei te verwijderen.
- Gebruik dit toestel alleen als een volwassene erop kan letten.

Gevaar voor verbranding

- Toegankelijke onderdelen kunnen erg heet zijn. Houd jonge kinderen op afstand.

VOORZICHTIG! Het niet in acht nemen van deze waarschuwingen kan leiden tot licht of matig letsel.

Gevaar voor verbranding

- Gebruik beschermende handschoenen bij de omgang met hete onderdelen.

- Laat dit toestel goed afkoelen alvorens het met blote handen aan te raken.
- Als u een brander handmatig ontsteekt:
  – Gebruik lange lucifers of een geschikte aansteker.
  – Trek uw hand snel terug zodra de brander ontsteekt.
- Het gebruik van alcohol, geneesmiddelen of drugs kan uw bekwaamheid om dit toestel op de juiste manier te monteren of veilig te bedienen, beïnvloeden.

3 Omvang van de levering

Beschrijving
Kookplaat
Bevestigingsschroeven
Montagehandleiding en gebruiksaanwijzing

4 Accessoires

De volgende accessoires zijn niet bij de levering inbegrepen.

Beschrijving
Verschuifbare snijplank

5 Beoogd gebruik

De glazen gaskookplaten zijn bedoeld voor montage in een keuken of aanrecht in caravans of campers.

De producten zijn geschikt voor:

- Eten koken en bakken in geschikte pannen
- Gebruik met gas van de toegestane gascategorie (zie hoofdstuk „Technische gegevens" op pagina 110)

De producten zijn **niet** geschikt voor:

- Gebruik voor het verwarmen van ruimtes
- Gebruik buiten

- Gebruik op boten

Dit product is alleen geschikt voor het beoogde gebruik en de toepassing in overeenstemming met deze gebruiksaanwijzing.

Deze handleiding geeft informatie die nodig is voor een correcte installatie en/of correct gebruik van het product. Een slechte installatie en/of onjuist gebruik of onderhoud leidt tot onbevredigende prestaties en mogelijke storingen.

De fabrikant aanvaardt geen aansprakelijkheid voor letsel of schade aan het product als gevolg van:

- Onjuiste montage of aansluiting, inclusief te hoge spanning
- Onjuist onderhoud of gebruik van andere dan door de fabrikant geleverde originele reserveonderdelen
- Wijzigingen aan het product zonder uitdrukkelijke toestemming van de fabrikant
- Gebruik voor andere doeleinden dan beschreven in deze handleiding

Dometic behoudt zich het recht voor om het uiterlijk en de specificaties van het product te wijzigen.

6 Technische beschrijving

6.1 Specificaties van de verschillende modellen

Het toestel is verkrijgbaar in verschillende uitvoeringen:

Model	Aantal branders
CVH1350GOG	1
CVH1525GOG	2
CVH1700GOG	3

6.2 Bedieningspaneel

➤ Zie afb. 1, pagina 4.

6.3 Functie

Het toestel is uitgerust met een veiligheidsthermokoppel dat de gastoevoer na ca. 30 seconden na het uitgaan van de vlam onderbreekt.

7 Het toestel installeren

De montage en installatie van de gasaansluiting moeten worden uitgevoerd door een gekwalificeerde persoon met aantoonbare kennis en vaardigheden op het gebied van de constructie, installatie en werking van gastoestellen, die is opgeleid om de gevaren die gastoestellen met zich meebrengen veilig te herkennen en te voorkomen.

7.1 Een geschikte montageplaats kiezen

Neem bij de keuze van de montageplaats het volgende in acht:

- Er moeten ventilatieopeningen met een dwarsdoorsnede van ten minste 150 cm^2 op de montageplaats zijn.
- Zorg ervoor dat de minimale afstanden (afb. **2**, pagina 4) worden aangehouden.
- Zorg ervoor dat het op de montageplaats niet tocht.

7.2 Installatiestappen

1. Maak een uitsnede in het aanrechtblad (afb. **3**, pagina 5).
2. Plaats een rubberen afdichting tussen het aanrechtblad en het toestel.

INSTRUCTIE
Neem contact op met de fabrikant als er geen rubberen afdichting met het toestel is meegeleverd.

3. Bevestig het toestel in het aanrechtblad (afb. **4**, pagina 6).

7.3 Het toestel aansluiten op de gastoevoer

De montage en installatie van de gasaansluiting moeten worden uitgevoerd door een gekwalificeerde persoon met aantoonbare kennis en vaardigheden op het gebied van de constructie, installatie en werking van gastoestellen, die is opgeleid om de gevaren die gastoestellen met zich meebrengen veilig te herkennen en te voorkomen.

WAARSCHUWING! Explosiegevaar
- Gebruik uitsluitend propaan- of butaangasflessen met een gecertificeerde reduceerklep en een geschikte kop.
- Vergelijk de druk op het typeplaatje met de druk op de propaan- of butaangasfles.
- Vermijd belasting op het gasleidingsysteem tijdens en na de montage.

Neem de volgende instructies voor de aansluiting in acht:
- Leef de nationale voorschriften na.
- Gebruik uitsluitend een stalen buis Ø 8 x 1 mm (naadloos gelast staal of roestvrij staal) voor de verbinding.
- Bevestig de gasleiding aan de zij- of achterwand van de omringende meubelstukken, zodat er geen lasten op de regelventielen rusten.
- De volledige gasleiding moet vrij van spanningen zijn.

1. Sluit de leidingen aan zoals weergegeven (afb. **5**, pagina 7).
2. Breng boven het toestel een bord aan met de volgende tekst:

   „WAARSCHUWING!
   Tijdens het koken moet voor extra ventilatie worden gezorgd, bijvoorbeeld door een raam in de buurt van het toestel te openen.
   Het toestel mag niet worden gebruikt voor het verwarmen van de ruimte."

3. Open de gastoevoer.

WAARSCHUWING! Explosiegevaar
Controleer nooit op lekkages met behulp van open vuur of in de buurt van ontstekingsbronnen.

4. Controleer alle aansluitingen met lekspray op lekkage.

✓ Als zich geen luchtbellen vormen, zijn er geen lekkages.

7.4 Het toestel aansluiten op de stroomvoorziening van 12V-gelijkstroomvoeding

1. Sluit het toestel aan zoals weergegeven (afb. **6**, pagina 8).
2. Installeer een zekering van 1 A in de pluskabel vlakbij de accu.

8 Toestel gebruiken

VOORZICHTIG! Gevaar voor verbranding

- Alle onderdelen van het toestel, behalve het bedieningspaneel, worden erg heet tijdens het koken.
  - Raak de hete onderdelen van het toestel tijdens en na gebruik niet aan.
  - Laat het toestel voldoende afkoelen.

8.1 Inschakelen

GEVAAR! Gevaar voor koolmonoxidevergiftiging

- Zorg ervoor dat de ruimte voldoende is geventileerd alvorens het toestel in te schakelen.
- Tijdens het gebruik moeten er geopende ventilatieopeningen met een dwarsdoorsnede van ten minste 150 cm^2 op de montageplaats zijn.
- Deze ventilatieopeningen kunnen worden gesloten als het toestel niet wordt gebruikt.

WAARSCHUWING! Explosie-/brandgevaar

Gebruik alleen gas van de toegestane gascategorie (zie hoofdstuk „Technische gegevens" op pagina 110). Gebruik geen andere brandstoffen.

1. Kies geschikte pannen voor de geselecteerde branders op basis van de volgende tabel:

Brander (afb. 7, pagina 9)	Diameter pan	
S	12–16 cm	
M	12–18 cm	
L	16–22 cm	

2. Schakel de kookplaat in zoals weergegeven (afb. **8**, pagina 10).

8.2 Uitschakelen

➤ Schakel de kookplaat uit zoals weergegeven (afb. **9**, pagina 11).

8.3 De gasfles vervangen

WAARSCHUWING! Explosiegevaar
- Vervang de gasfles alleen op een plek met goede ventilatie.
- Zorg dat er geen ontstekingsbron in de buurt is.
- Vervang de gasfles alleen als het toestel niet in gebruik is en de gastoevoer naar het toestel is gesloten.

1. Schakel het toestel uit door de knop op nul te draaien.
2. Sluit de klep van de gasfles.
3. Vervang de gasfles volgens de instructies van de fabrikant van de gasaansluiting.

9 Reiniging en onderhoud

VOORZICHTIG! Gevaar voor verbranding
Laat het toestel goed afkoelen alvorens het toestel schoon te maken, te controleren of te onderhouden.

9.1 Toestel reinigen

1. Verwijder het pannenrooster (afb. **10** **1.**,pagina 8).
2. Reinig het toestel met een zachte, vochtige doek (afb. **10** **2.**,pagina 8)

U vindt aanvullende onderhoudsinstructies voor roestvrij stalen en glazen oppervlakken online op
documents.dometic.com/?object_id=69917

9.2 Jaarlijkse veiligheidscontrole

De montage en installatie van de gasaansluiting moeten worden uitgevoerd door een gekwalificeerde persoon met aantoonbare kennis en vaardigheden op het gebied van de constructie, installatie en werking van gastoestellen, die is opgeleid om de gevaren die gastoestellen met zich meebrengen veilig te herkennen en te voorkomen.

➤ Om veiligheidsredenen moet het toestel elk jaar door bevoegd personeel worden gecontroleerd op een correcte werking. Eventuele defecten moeten worden gerepareerd.

9.3 De sproeiers vervangen

De montage en installatie van de gasaansluiting moeten worden uitgevoerd door een gekwalificeerde persoon met aantoonbare kennis en vaardigheden op het gebied van de constructie, installatie en werking van gastoestellen, die is opgeleid om de gevaren die gastoestellen met zich meebrengen veilig te herkennen en te voorkomen.

➤ Laat bevoegd personeel de sproeiers vervangen zoals weergegeven (afb. **11**, pagina 12 – afb. **12**, pagina 13).

10 Garantie

De wettelijke garantieperiode is van toepassing. Als het product defect is, neem dan contact op met de detailhandel of met het filiaal van de fabrikant in uw land (zie dometic.com/dealer).

Sluit de volgende documenten bij, als je het product opstuurt met betrekking tot reparatie en garantie:

- Een kopie van de factuur met datum van aankoop
- Een reden voor de claim of een beschrijving van de fout

11 Verwijdering

➤ Gooi het verpakkingsmateriaal indien mogelijk altijd in recyclingafvalbakken.

➤ Vraag het dichtstbijzijnde recyclingcentrum of jouw dealer naar informatie over hoe het product kan worden weggegooid in overeenstemming met alle van toepassing zijnde nationale en lokale regelgeving.

12 Technische gegevens

	Kookplaten
Gascategorie:	propaangas (G31), butaangas (G30)
Toestelklasse:	I_3 B/P(30)
Gasaansluitdruk:	AT, DE, BG, CY, DK, EE, FI, GR, HU, IS, LT, LV, MT, NL, NO, RO, SE, SI, SK, AL, HR, MK, TR: 30 mbar propaan (G31) 30 mbar butaan (G30)
Toestelklasse:	I_{3+}, propaan/butaan
Gasaansluitdruk:	BE, CH, CY, CZ, ES, FR, GB, GR, IE, IT, LT, PL, PT, SI, SK, AL, MK, TR: 37 mbar propaan (G31) 28–30 mbar butaan (G30)
Aansluitspanning:	12 V⎓ (1A-zekering)
Keuring/certificering:	CE UK CA

Zie afb. **7**, pagina 9:

Model	**Brander A** S			**Brander B** M			**Brander C** L		
	*	**	***	*	**	***	*	**	***
CVH1350GOG	–	–	–	–	–	–	0,73	2,0	146
CVC1525GOG	0,54	1,1	80	–	–	–	0,73	2,0	146
CVC1700GOG	0,54	1,1	80	0,65	1,6	116,8	0,73	2,0	146

*	Injector	mm
**	Vermogen	kW
***	Gasverbruik	g/u

Læs og følg alle disse anvisninger, retningslinjer og advarsler i denne produktvejledning grundigt for at sikre, at du altid installerer, bruger og vedligeholder produktet korrekt. Disse anvisninger SKAL opbevares sammen med dette produkt.

Ved at benytte produktet bekræfter du hermed, at du har læst alle anvisninger, retningslinjer og advarsler grundigt, og at du forstår og er indforstået med de vilkår og betingelser, der er fastlagt heri. Du er indforstået med kun at bruge dette produkt til det beregnede formål og anvendelse i overensstemmelse med anvisningerne, retningslinjerne og advarslerne i denne produktvejledning samt i overensstemmelse med alle de gældende love og forskrifter. Manglende læsning og ignorering af disse anvisninger og advarsler kan medføre kvæstelser på dig selv og andre, skade på dit produkt eller skade på anden ejendom i nærheden. Der tages forbehold for eventuelle ændringer og opdateringer af denne produktvejledning samt anvisningerne, retningslinjerne og advarslerne samt den tilhørende dokumentation. Se documents.dometic.com for de nyeste produktinformationer.

Denne monterings- og betjeningsvejledning dækker udgaver af produktet til brug i campingvogne eller autocampere.

Du kan finde monterings- og betjeningsvejledningen til de udgaver af produktet, der er egnet til brug på både, online på:

documents.dometic.com/?object_id=79927

Indholdsfortegnelse

1 Forklaring af symboler 112
2 Sikkerhedshenvisninger 113
3 Leveringsomfang 117
4 Tilbehør 117
5 Korrekt brug 117
6 Teknisk beskrivelse 118
7 Installation af apparatet 119
8 Anvendelse af apparatet 121
9 Rengøring og vedligeholdelse 122
10 Garanti 123
11 Bortskaffelse 123
12 Tekniske data 124

1 Forklaring af symboler

FARE!
Sikkerhedshenvisning: Angiver en farlig situation, som medfører dødsfald eller alvorlig kvæstelse, såfremt den ikke undgås.

ADVARSEL!
Sikkerhedshenvisning: Angiver en farlig situation, som kan medføre dødsfald eller alvorlig kvæstelse, såfremt den ikke undgås.

FORSIGTIG!
Sikkerhedshenvisning: Angiver en farlig situation, som kan medføre mindre eller lette kvæstelser, såfremt den ikke undgås.

VIGTIGT!
Angiver en situation, som kan medføre materielle skader, såfremt den ikke undgås.

BEMÆRK
Supplerende oplysninger om betjening af produktet.

2 Sikkerhedshenvisninger

2.1 Indledende bemærkninger

- Før monteringen skal du sikre, at de lokale fordelingsbetingelser (gastypen og gastrykket) og justeringen af apparatet er kompatible.
- Apparatets justeringsbetingelser er angivet på mærket (eller typemærkaten).
- Dette apparat er ikke forbundet med en udsugningsanordning til forbrændingsprodukter. Det skal monteres og tilsluttes efter gældende installationsforskrifter. Vær især opmærksom på de relevante krav angående ventilation.

2.2 Grundlæggende sikkerhed

ADVARSEL! Manglende overholdelse af disse advarsler kan medføre dødelige eller alvorlige kvæstelser.

Eksplosionsfare

- Reparationer på dette apparat må kun foretages af kvalificeret personale. Ved ukorrekte reparationer kan der opstå alvorlige farer.
- Dette apparat skal installeres i overensstemmelse med alle gældende nationale bestemmelser i landet, hvor det bruges.
- Dette apparat må kun bruges på steder med god ventilation.

- Læs anvisningerne, før dette apparat monteres eller anvendes.
- Apparatet må ikke ændres.
- Du må ikke fjerne eller omplacere nogen af apparatets komponenter.
- Gasslangen skal ændres, hvis dette kræves i det nationale forskrifter.

Brandfare

- Lad ikke dette apparat være uden opsyn, mens det anvendes.
- Børn skal overvåges for at sikre, at de ikke leger med apparatet.
- Hav en egnet brandslukker i nærheden.
  Sørg for, at brandslukkeren kontrolleres regelmæssigt af kompetent personale.

Forbrændingsfare

- Hold hænder, ansigt og hår væk fra brænderne.
- Bær ikke løst tøj, og lad ikke håret hænge frit ned, mens du tænder eller bruger dette apparat.
- Hold børn og dyr på sikker afstand.
- Hold grundigt øje med alle aktiviteter omkring apparatet for at undgå forbrændinger eller andre kvæstelser.

FORSIGTIG! Manglende overholdelse af disse forsigtighedshenvisninger kan medføre mindre eller moderate kvæstelser.

Fare for kvæstelser

- I tilfælde af brud på varmepladeglasafdækningen:
  - Sluk straks for alle brændere, og isolér apparatet fra gasforsyningen.
  - Berør ikke apparatets overflade.
  - Undlad at bruge apparatet.

VIGTIGT! Fare for beskadigelse

- Hold tunge eller skarpe genstande væk fra apparatets glasoverflade.
- Undgå, at kogegrej eller andre genstande falder ned på apparatets glasoverflade.

2.3 Sikkerhed under anvendelse af apparatet

FARE! Hvis disse anvisninger ikke overholdes, vil det medføre dødelige eller alvorlige kvæstelser.

Fare for kulilteforgiftning

- Processen, hvor flydende gas brændes, producerer kulilte, som ophobes i lukkede områder.
  Brug kun dette apparat, hvor der er tilstrækkelig ventilation.

Fare for kvælning

- Anvendelsen af apparatet med gas i et område, der ikke er ventileret, medfører iltmangel i dette område.
- Du må ikke bruge apparatet som et varmeapparat.
- Brug af gaskomfur frembringer varme, fugt og forbrændingsgasser i lokalet, hvor det er installeret.
  - Sørg for god ventilation i køkkenet, når apparatet er i brug.
  - Hold naturlige ventilationshuller åbne, eller installer en mekanisk blæser (f.eks. en mekanisk emhætte).
- Intensiv brug af apparatet i længere tid kan kræve yderligere ventilation, f.eks. åbning af et vindue eller mere effektiv ventilation ved at skrue op for emhætten, hvor en sådan findes.

ADVARSEL! Manglende overholdelse af disse advarsler kan medføre død eller alvorlig kvæstelse.

Eksplosionsfare

- Anvend ikke dette apparat, hvis det lækker, er beskadiget eller ikke fungerer korrekt.
- Brug aldrig apparatet i følgende situationer:
  - ved benzintanke
  - på færger
  - under transport af campingvognen eller autocamperen med et transport- eller bugseringskøretøj.
- Luk gasforsyningen i tilfælde af brand.
- Anbring ikke kemikalier, brændbare materialer eller sprayaerosoler i nærheden af dette apparat.
- Brug aldrig en åben flamme for at kontrollere, om produktet er utæt.

- Hvis der lugter af gas:
  - Lad være med at tænde for dette apparat.
  - Sluk alle åbne flammer.
  - Sluk for gasforsyningen.
  - Afbryd apparatet fra gasforsyningen.
  - Lad en fagvirksomhed kontrollere gasanlægget.
- Montér eller afmontér kun gasflasken udendørs væk fra åbne flammer, tændflammer eller andre antændelseskilder, og kun når apparatet er koldt.
- Før gasflasken anvendes, skal du kontrollere, at pakningen mellem dette apparat og gasflasken sidder korrekt og er i god stand.
- Brug ikke dette apparat, hvis pakningen er beskadiget eller slidt.
- Sluk for gasforsyningen på gasflasken.

Brandfare

- Dette apparat skal holdes væk fra brændbare materialer under brug.
- Anbring ikke andre genstande end kogegrej på eller mod dette apparat.
- Opstil ikke dette apparat i nærheden af brændbare materialer (papir, tørt løv, tekstilprodukter).
- Hold brændbare genstande væk brænderen.
- Placer grebene på kogegrejet som følger:
  - Kogegrejets greb må aldrig rage ud over apparatets kant.
  - Drej kogegrejets greb indad, men ikke så de befinder sig over andre brændere.
- Varm ikke fedt eller olie for højt op.
- Brug kun tørre grydelapper til at håndtere varmt kogegrej.
- Sluk for apparatet, før du fjerner kogegrejet.
- Betjen kun dette apparat, når en voksen har det under opsyn.

Forbrændingsfare

- Tilgængelige dele kan være meget varme. Hold unge børn væk.

FORSIGTIG! Manglende overholdelse af disse forsigtighedshenvisninger kan medføre mindre eller moderate kvæstelser.

Forbrændingsfare

- Anvend beskyttelseshandsker under håndtering af varme komponenter.
- Lad dette apparat køle ordentligt af, før du berører det med bare hænder.

- Hvis du tænder en brænder manuelt:
  - Brug lange tændstikker eller en egnet lighter.
  - Fjern din hånd hurtigt, så snart brænderen tænder.
- Hvis du er påvirket af alkohol eller receptpligtig medicin eller ikke-receptpligtige stoffer, kan det forringe din evne til at samle eller betjene dette apparat korrekt.

3 Leveringsomfang

Beskrivelse
Kogeplade
Fastgørelsesskruer
Monterings- og betjeningsvejledning

4 Tilbehør

Følgende tilbehør er ikke inkluderet i leveringsomfanget.

Beskrivelse
Glidende skærebræt

5 Korrekt brug

Gas-på-glas-kogeplader kombinationer er beregnet til montering i et køkken eller en bordplade i campingvogne eller autocampere.

Produkterne er egnet til:

- tilberedning og stegning af mad i egnet kogegrej
- brug med gas i den tilladte gaskategori (se kapitlet „Tekniske data“ på side 124)

Produkterne er **ikke** egnet til:

- anvendelse som rumopvarmer
- udendørs brug
- brug på både

Dette produkt er kun egnet til dets beregnede formål og anvendelse i overensstemmelse med disse anvisninger.

Denne vejledning giver dig oplysninger om, hvad der er nødvendigt med henblik på en korrekt montering og/eller drift af produktet. Dårlig montering og/eller ukorrekt drift eller vedligeholdelse medfører utilstrækkelig ydeevne og mulige fejl.

Producenten påtager sig intet ansvar for kvæstelser eller skader i forbindelse med produktet, der skyldes:

- ukorrekt samling eller forbindelse inklusive for høj spænding
- ukorrekt vedligeholdelse eller brug af uoriginale reservedele, der ikke stammer fra producenten
- ændringer på produktet uden udtrykkelig tilladelse fra producenten
- brug til andre formål end dem, der er beskrevet i vejledningen

Dometic forbeholder sig ret til at ændre produktets udseende og produktspecifikationer.

6 Teknisk beskrivelse

6.1 Specifikationer af de forskellige modeller

Apparatet fås i forskellige versioner:

Model	Antal brændere
CVH1350GOG	1
CVH1525GOG	2
CVH1700GOG	3

6.2 Betjeningspanel

➤ Se fig. 1, side 4.

6.3 Funktion

Apparatet er udstyret med en sikkerhedskobling, som afbryder gastilførslen efter ca. 30 sekunder, hvis flammen går ud.

7 Installation af apparatet

Monteringen og installationen af gastilslutningen skal udføres af fagfolk, som har dokumenterede færdigheder og viden med hensyn til konstruktion, installation og drift af gasudstyr og har gennemgået sikkerhedsuddannelse i at identificere og undgå de implicerede farer.

7.1 Valg af monteringsstedet

Overhold følgende anvisninger, når monteringsstedet vælges:

- Der skal være ventilationsåbninger med et tværsnit på mindst 150 cm^2 på monteringsstedet.
- Kontrollér, at sikkerhedsafstandene (fig. **2**, side 4) overholdes.
- Sørg for, at der ikke er træk på monteringsstedet.

7.2 Monteringstrin

1. Skær et hul i bordpladen (fig. **3**, side 5).
2. Anbring en gummipakning mellem bordpladen og apparatet.

BEMÆRK
Kontakt producenten, hvis der ikke følger en gummipakning med apparatet.

3. Fastgør apparatet til bordpladen (fig. **4**, side 6).

7.3 Tilslutning af apparatet til gasforsyningen

Monteringen og installationen af gastilslutningen skal udføres af fagfolk, som har dokumenterede færdigheder og viden med hensyn til konstruktion, installation og drift af gasudstyr og har gennemgået sikkerhedsuddannelse i at identificere og undgå de implicerede farer.

ADVARSEL! Eksplosionsfare

- Brug kun gasbeholdere med propan eller butan, som har en certificeret trykreduktionsventil og et egnet topstykke.
- Sammenlign trykangivelsen på typemærkaten med trykangivelsen på propan- eller butangasflasken.
- Undgå enhver form for belastning af gasledningerne under og efter montering.

Overhold følgende anvisninger i forbindelse med tilslutningen:

- Overhold de nationale krav.
- Brug kun et stålrør Ø 8 x 1 mm (svejset, sømløst stål eller rustfrit stål) til tilslutningen.
- Fastgør gasledningen på side- eller bagvæggen på de møbeldelene i nærheden, så ingen af betjeningsdelene udsættes for belastning.
- Hele gasledningen må ikke sidde i spænd.

1. Tilslut rørene som vist (fig. **5**, side 7).
2. Placér et henvisningsskilt med følgende tekst over apparatet:

   „WARNING!
   Under madlavning skal der sørges for ekstra udluftning, f.eks. ved at åbne for vinduer i nærheden af apparatet.
   Apparatet må ikke anvendes som rumopvarmer."

3. Åbn gasforsyningen.

ADVARSEL! Eksplosionsfare
Kontrollér aldrig tætheden, når flammer brænder, eller i nærheden af antændelseskilder.

4. Kontrollér alle forbindelse for lækager med læksøgningsspray.

✓ Tætheden er garanteret, når der ikke dannes små bobler.

7.4 Tilslutning af apparatet til 12 V jævnstrøm

1. Tilslut apparatet som vist (fig. **6**, side 8).
2. Sæt en sikring på 1 A i plusledningen i nærheden af batteriet.

8 Anvendelse af apparatet

FORSIGTIG! Forbrændingsfare

- Alle apparatets dele, bortset fra betjeningspanelet, bliver varme under madlavningen.
  - Berør ikke de varme dele på apparatet under og efter brug
  - Lad apparatet køle ordentligt af.

8.1 Tænding

FARE! Fare for kulilteforgiftning

- Før apparatet tændes, skal du sikre, at der er tilstrækkelig god ventilation i området.
- Ved brug skal der være ventilationsåbninger med et tværsnit på mindst 150 cm^2 på monteringsstedet.
- Disse ventilationsåbninger kan lukkes, når apparatet ikke er i brug.

ADVARSEL! Eksplosionsfare/brandfare

Brug kun gas i den tilladte gaskategori (se kapitlet „Tekniske data“ på side 124). Der ikke benyttes andre brændstoffer.

1. Vælg egnet kogegrej til de valgte brændere i henhold til følgende tabel:

Brænder (fig. 7, side 9)	Kogegrejets diameter	
S	12–16 cm	
M	12–18 cm	
T	16–22 cm	

2. Tænd for kogepladen som vist (fig. 8, side 10).

8.2 Slukning

➤ Sluk kogepladen som vist (fig. 9, side 11).

8.3 Udskiftning af gasbeholderen

ADVARSEL! Eksplosionsfare
- Udskift kun gasbeholderen på steder med god ventilation.
- Sørg for, at der ikke findes en antændelseskilde i nærheden.
- Skift kun gasbeholderen, når apparatet ikke er i brug, og når gasforsyningen til apparatet er blevet afbrudt.

1. Sluk for apparatet ved at dreje knappen hen på positionen nul.
2. Luk for ventilen på gasbeholderen.
3. Udskift gasflasken iht. anvisningerne fra producenten af gasfittingen.

9 Rengøring og vedligeholdelse

FORSIGTIG! Forbrændingsfare
Lad apparatet køle ordentligt ned før rengøring, eftersyn eller vedligeholdelse af apparatet.

9.1 Rengøring af apparatet

1. Fjern gryderisten (fig. 10 **1.**,side 8).
2. Rengør apparatet med en blød, fugtig klud (fig. 10 **2.**,side 8)

Du kan finde yderligere plejeanvisninger for rustfrit stål og glasoverflader online på
documents.dometic.com/?object_id=69917

9.2 Årlig sikkerhedskontrol

Monteringen og installationen af gastilslutningen skal udføres af fagfolk, som har dokumenterede færdigheder og viden med hensyn til konstruktion, installation og drift af gasudstyr og har gennemgået sikkerhedsuddannelse i at identificere og undgå de implicerede farer.

➤ Af sikkerhedsmæssige årsager skal apparatet kontrolleres af fagfolk hvert år med henblik på korrekt funktion. Alle defekter skal repareres.

9.3 Udskiftning af dyserne

Monteringen og installationen af gastilslutningen skal udføres af fagfolk, som har dokumenterede færdigheder og viden med hensyn til konstruktion, installation og drift af gasudstyr og har gennemgået sikkerhedsuddannelse i at identificere og undgå de implicerede farer.

➤ Lad fagfolk udskifte dyserne som vist (fig. **11**, side 12 – fig. **12**, side 13).

10 Garanti

Den lovbestemte garantiperiode gælder. Hvis produktet er defekt, bedes du kontakte din forhandler eller producentens afdeling i dit land (se dometic.com/dealer).

Ved reparation eller krav om garanti skal du medsende følgende bilag:

- en kopi af regningen med købsdato
- En reklamationsgrund eller en fejlbeskrivelse

11 Bortskaffelse

➤ Bortskaf så vidt muligt emballagen i affaldscontainerne til den pågældende type genbrugsaffald.

➤ Kontakt en lokal genbrugsstation eller din forhandler for at få de pågældende forskrifter om, hvordan du bortskaffer produktet i overensstemmelse med disse gældende forskrifter for bortskaffelse.

12 Tekniske data

	Kogeplader
Gaskategori:	propan (G31), butan (G30)
Apparatkategori:	I_3 B/P(30)
Gastilslutningstryk	AT, DE, BG, CY, DK, EE, FI, GR, HU, IS, LT, LV, MT, NL, NO, RO, SE, SI, SK, AL, HR, MK, TR: 30 mbar propan (G31) 30 mbar butan (G30)
Apparatkategori:	I_{3+}, propan/butan
Gastilslutningstryk	BE, CH, CY, CZ, ES, FR, GB, GR, IE, IT, LT, PL, PT, SI, SK, AL, MK, TR: 37 mbar propan (G31) 28–30 mbar butan (G30)
Tilslutningsspænding:	12 V⎓ (1 A sikring)
Godkendelse/certifikat:	CE UK CA

Se fig. 7 , side 9:

Model	**Brænder A** S			**Brænder B** M			**Brænder C** L		
	*	**	***	*	**	***	*	**	***
CVH1350GOG	–	–	–	–	–	–	0,73	2,0	146
CVC1525GOG	0,54	1,1	80	–	–	–	0,73	2,0	146
CVC1700GOG	0,54	1,1	80	0,65	1,6	116,8	0,73	2,0	146

*	Injektor	mm
**	Effekt	kW
***	Gasforbrug	g/h

Läs och följ noggrant alla instruktioner, direktiv och varningar i den här produkthandboken för att säkerställa att du alltid installerar, använder och underhåller produkten på rätt sätt. Dessa instruktioner MÅSTE förvaras tillsammans med produkten.

Genom att använda produkten bekräftar du härmed att du noggrant har läst alla instruktioner, direktiv och varningar och att du förstår och är införstådd med att följa de villkor som anges häri. Du är införstådd med att endast använda denna produkt i avsett syfte och i enlighet med instruktionerna, direktiven och varningarna som anges i denna produkthandbok samt i enlighet med alla gällande lagar och bestämmelser. Om du inte läser och följer instruktionerna och varningarna som anges här kan det leda till personskador på dig eller andra, eller till skador på produkten eller annan egendom i närheten. Denna produkthandbok, inklusive instruktionerna, direktiven och varningarna samt relaterad information, kan ändras och uppdateras. För uppdaterad produktinformation, besök documents.dometic.com.

Monterings- och bruksanvisningen innehåller produktversionerna för användning i husvagnar eller husbilar.

Du hittar monterings- och bruksanvisningar för de produktversioner som kan användas på båtar på webben:

documents.dometic.com/?object_id=79927

Innehållsförteckning

1 Symbolförklaring 125
2 Säkerhetsanvisningar 126
3 Leveransomfattning 130
4 Tillbehör 130
5 Avsedd användning 130
6 Teknisk beskrivning 131
7 Installera apparaten 132
8 Använda apparaten 134
9 Rengöring och skötsel 135
10 Garanti 136
11 Avfallshantering 136
12 Tekniska data 137

1 Symbolförklaring

FARA!
Säkerhetsanvisning: Anger en farlig situation som, om den inte kan undvikas, leder till döden eller allvarlig personskada.

VARNING!
Säkerhetsanvisning: Anger en farlig situation som, om den inte kan undvikas, kan leda till döden eller allvarlig personskada.

AKTA!
Säkerhetsanvisning: Anger en farlig situation som, om den inte kan undvikas, leder lindrig eller måttlig personskada.

OBSERVERA!
Anger en situation som, om den inte kan undvikas, kan leda till materiell skada.

ANVISNING
Kompletterande information om användning av produkten.

2 Säkerhetsanvisningar

2.1 Preliminära anteckningar

- Innan man installerar enheten ska man kontrollera att de lokala fördelningsförhållandena (gasoltypen och gasoltrycket) samt apparatens inställningar är kompatibla.
- Den här enhetens inställningsvillkor finns angivna på etiketten (eller typskylten).
- Den här enheten är inte ansluten till en tömningsapparat för förbränningsprodukter. Den ska installeras och anslutas enligt rådande installationsbestämmelser. Observera i synnerhet tillämpliga krav beträffande ventilationen.

2.2 Allmänna säkerhetsanvisningar

VARNING! Om man underlåter att följa de här varningarna kan följden bli dödsfall eller allvarlig personskada.

Explosionsrisk

- Denna apparat får endast repareras av härför utbildad personal. Icke fackmässiga reparationer kan medföra allvarliga risker.
- Apparaten måste monteras i enlighet med gällande nationella bestämmelser i landet där den används.

- Den här apparaten får endast användas i ett utrymme med god ventilation.
- Läs anvisningarna innan du installerar eller använder apparaten.
- Ändra inget på den här apparaten.
- Ta inte bort eller byt ut några av apparatens komponenter.
- Om det föreligger krav enligt nationella bestämmelser ska gasslangen bytas ut.

Brandrisk

- Lämna inte apparaten utan uppsikt när den är het eller används.
- Barn måste hållas under uppsikt så att de inte leker med apparaten.
- Se till att ha en lämplig brandsläckare nära till hands.
  Säkerställ att brandsläckaren kontrolleras av fackpersonal med jämna mellanrum.

Risk för brännskada

- Håll händer, ansikte och hår borta från brännare.
- Använd inte löst åtsittande plagg och låt inte långt hår hänga fritt när du tänder eller använder apparaten.
- Håll barn och husdjur på säkert avstånd från produkten.
- Håll noggrann uppsikt över all aktivitet kring apparaten för att undvika brännskador eller andra personskador.

AKTA! Om man underlåter att följa de här försiktighetsåtgärderna kan följden bli lindrig eller måttlig personskada.

Risk för personskada

- Om värmeplattans säkerhetsglaset går sönder:
  - Stäng omedelbart av alla brännare och isolera apparaten från gasförsörjningen.
  - Vidrör inte apparatens yta.
  - Använd inte apparaten.

OBSERVERA! Risk för skada

- Håll tunga eller vassa föremål borta från apparatens glasyta.
- Låt inte kokkärl eller andra föremål ramla ner på apparatens glasyta.

2.3 Säkerhet vid användning av enheten

FARA! Om inte dessa anvisningar följs leder det till dödsfall eller allvarliga personskador.

Fara för kolmonoxidförgiftning

- Vid förbränning av flytande gas bildas kolmonoxid som samlas i slutna utrymmen.
  Den här enheten får endast användas med tillräcklig ventilation.

Kvävningsrisk

- Om enheten ska användas i ej ventilerade utrymmen leder det till syrebrist i dessa utrymmen.
- Använd inte enheten som rumsuppvärmare.
- Användning av en gasolspis leder till att värme, fukt och förbränningsprodukter alstras i det rum där den är installerad.
  - Se till att köket har god ventilation, i synnerhet när enheten används.
  - Håll ventilationshålen för naturlig ventilation öppna eller installera en ventilationsenhet (t.ex. en mekanisk spisfläkt).
- Längre tids intensiv användning av enheten kan kräva ytterligare ventilation (t.ex. genom att öppna ett fönster) eller mer effektiv ventilation (t.ex. genom att öka den mekaniska ventilationens hastighet om de finns på plats).

VARNING! Om man underlåter att följa de här varningarna kan följden bli dödsfall eller allvarlig personskada.

Explosionsrisk

- Använd inte enheten om den läcker, är skadad eller inte fungerar på rätt sätt.
- Använd aldrig enheten i följande situationer:
  - På bensinstationer
  - På färjor
  - när husvagnen eller husbilen transporteras med ett transport- eller bärgningsfordon
- Stäng av gastillförseln om brand uppstår.
- Ställ inga kemikalier, brännbara material eller aerosolsprayer nära enheten.
- Använd aldrig öppen låga för att leta efter gasläckage.

- Om du känner gaslukt:
  - Försök inte tända denna enhet.
  - Släck all öppen eld.
  - Stäng av gasförsörjningen.
  - Koppla bort enheten från gasförsörjningen.
  - Låt en specialist undersöka gasanläggningen.
- Gasolbehållare får endast monteras eller demonteras utomhus, på behörigt avstånd från öppen eld, låga eller annan antändningskälla och endast om denna enhet är sval nog att vidröra.
- Innan gasolbehållaren används är det viktigt att kontrollera att tätningen mellan enheten och gasolbehållaren sitter på plats och är i gott skick.
- Använd inte enheten om tätningen är skadad eller sliten.
- Stäng av gasförsörjningen på gasbehållaren efter användning.

Brandrisk

- Håll brännbara material borta från enheten när den används.
- Placera inga andra föremål än kokkärl på eller mot denna enhet.
- Ställ inte upp denna enhet i närheten av antändligt material (papper, torra löv, textilier).
- Håll brännbara föremål borta från brännaren.
- Placera kokkärlens handtag enligt följande:
  - Kokkärlens handtag får aldrig skjuta ut utanför enhetens kant.
  - Vrid kokkärlen handtag inåt, men inte så att de sitter över någon annan brännare.
- Undvik att hetta upp fett eller olja för mycket.
- Använd endast torra grytlappar för att hantera heta kokkärl.
- Stäng av enheten innan du tar bort kokkärlen.
- Använd endast enheten när en vuxen kan hålla uppsikt över den.

Risk för brännskada

- Åtkomliga delar kan vara mycket heta. Håll små barn på avstånd.

AKTA! Om man underlåter att följa de här försiktighetsåtgärderna kan följden bli lindrig eller måttlig personskada.

Risk för brännskada

- Använd skyddshandskar vid hantering av heta delar.
- Låt enheten svalna ordentligt innan du rör vid den med bara händerna.

- Om du tänder en brännare för hand:
  - Använd långa tändstickor eller en lämplig tändare.
  - Dra genast undan handen när brännaren har tänts.
- Intag av alkohol eller receptbelagda och receptfria mediciner kan försämra din förmåga att rätt montera och säkert använda enheten.

3 Leveransomfattning

Beskrivning
Spishäll
Fästskruvar
Monterings- och bruksanvisning

4 Tillbehör

Följande tillbehör följer inte med vid leverans.

Beskrivning
Glidande skärbräda

5 Avsedd användning

Gas-på-glas-spishällar är avsedda för installation i ett kök eller en bänkskiva i husvagnar eller husbilar.

Produkterna är lämpliga för:

- Tillaga och steka mat i lämpligt kokkärl
- Använd med gas i tillåten gasklass(se kapitel "Tekniska data" på sidan 137)

Produkterna är **inte** lämpliga för:

- Att användas som rumsuppvärmare
- Utomhusbruk
- Användning på båtar

Den här produkten lämpar sig endast för avsedd användning i enlighet med denna bruksanvisning.

Den här manualen informerar om vad som krävs för att installera och/eller använda produkten på rätt sätt. Felaktig installation och/eller användning eller felaktigt underhåll kommer leda till att produkten inte fungerar optimalt och riskerar gå sönder.

Tillverkaren tar inget ansvar för personskador eller materiella skador på produkten som uppstår till följd av:

- felaktig montering eller anslutning, inklusive för hög spänning
- felaktigt underhåll eller användning av reservdelar som inte är originaldelar från tillverkaren
- ändringar som utförts utan uttryckligt medgivande från tillverkaren
- användning för andra ändamål än de som beskrivs i denna bruksanvisning.

Dometic förbehåller sig rätten att ändra produktens utseende och specifikationer.

6 Teknisk beskrivning

6.1 Specifikationer för de olika modellerna

Apparaten kan beställas i olika versioner:

Modell	Antal brännare
CVH1350GOG	1
CVH1525GOG	2
CVH1700GOG	3

6.2 Kontrollpanel

➤ Se bild **1**, sida 4.

6.3 Funktion

Apparaten har ett säkerhetstermoelement som stänger av gastillförseln ca 30 sekunder efter att lågan slocknat.

7 Installera apparaten

Monteringen och installationen av gasanslutningen måste utföras av en behörig person som har belagda färdigheter och kunskaper om konstruktion, installation och drift av gasanordningar samt har genomgått säkerhetsutbildning så att hen kan identifiera och undvika förknippade risker.

7.1 Välja monteringsplats

Beakta följande vid val av monteringsställe:

- Det måste finnas luftventiler med ett tvärsnitt på minst 150 cm^2 på installationsplatsen.
- Kontrollera att minimiavstånden (bild **2**, sida 4) respekteras.
- Kontrollera att det inte drar från något håll på installationsplatsen.

7.2 Installationssteg

1. Skapa ett urtag i bänkskivan (bild **3**, sida 5).
2. Sätt dit en gummitätning mellan bänkskivan och apparaten.

ANVISNING
Ta kontakt med tillverkaren om apparaten inte levereras med en gummitätning.

3. Sätt fast apparaten i bänkskivan (bild **4**, sida 6).

7.3 Ansluta apparaten till gaskällan

Monteringen och installationen av gasanslutningen måste utföras av en behörig person som har belagda färdigheter och kunskaper om konstruktion, installation och drift av gasanordningar samt har genomgått säkerhetsutbildning så att hen kan identifiera och undvika förknippade risker.

VARNING! Explosionsrisk
- Använd endast behållare med propan- eller butangas med en certifierad tryckreducerventil och ett lämpligt huvud.
- Jämför tryckinformationen på typskylten med tryckuppgifterna på propan- eller butanbehållaren.
- Undvik alla former av belastning på gasrörsystemet under och efter installationen.

Beakta följande anvisningar för anslutningen:
- Beakta de nationella bestämmelserna.
- Använd endast ett stålrör Ø 8 x 1 mm (svetsat, foglöst eller rostfritt stål) för anslutningen.
- Sätt fast gasolledningen i de omgivande möblernas sido- eller fondvägg så att manöverorganen inte belastas.
- Det får inte utövas något tryck på någon del av gasolledningen.

1. Anslut rören som på bilden (bild **5**, sida 7).
2. Häng upp en skylt med följande text över ugnen:

   ”VARNING!
   Vid matlagning måste det finnas extra ventilation, till exempel, genom att man öppnar fönster nära apparaten.
   Apparaten får inte användas som en rumsuppvärmare.”

3. Öppna gasolförsörjningen.

VARNING! Explosionsrisk
Kontrollera aldrig tätheten i närheten av öppna lågor eller tändkällor.

4. Kontrollera att alla anslutningar är täta med hjälp av läckspray.

✓ Om det inte bildas bubblor är anslutningarna/kopplingarna täta.

7.4 Ansluta 12 V likström till apparaten

1. Anslut apparaten som på bilden (bild **6**, sida 8).
2. Lägg till en 1 A-säkring i plusledningen nära batteriet.

8 Använda apparaten

AKTA! Risk för brännskada

- Alla apparatdelar förutom kontrollpanelen blir mycket heta under matlagning.
  - Vidrör inte apparatens heta delar under eller efter användningen
  - Låt apparaten svalna ordentligt.

8.1 Slå på

FARA! Fara för kolmonoxidförgiftning

- Innan man sätter på apparaten ska man kontrollera att området har försetts med tillräckligt mycket ventilation.
- Under användning måste det finnas öppna luftventiler med ett tvärsnitt på minst 150 cm^2 på installationsplatsen.
- Dessa ventiler kan stängas när apparaten inte används.

VARNING! Explosionsrisk/brandrisk

Använd endast gas i den tillåtna gasklassen (se kapitel "Tekniska data" på sidan 137). Använd inga andra typer av bränslen.

1. Välj lämpliga kokkärl för de valda brännarna enligt följande tabell:

Brännare (bild 7, sida 9)	Kokkärlsdiameter	
S	12–16 cm	
M	12–18 cm	
T	16–22 cm	

2. Slå på spishällen enligt bilden (bild 8, sida 10).

8.2 Slå av

➤ Stäng av spishällen enligt bilden (bild 9, sida 11).

8.3 Byta ut gasbehållaren

VARNING! Explosionsrisk
- Byt endast ut gasbehållaren på platser med bra ventilation.
- Kontrollera att det inte finns någon tändningskälla i närheten.
- Byt endast ut gasbehållaren når apparaten inte används och gasförsörjningen till apparaten är frånslagen.

1. Stäng av apparaten genom att vrida vredet till läget noll.
2. Stäng ventilen på gasbehållaren.
3. Byt ut gasolcylindern enligt anvisningarna från gasolarmaturtillverkaren.

9 Rengöring och skötsel

AKTA! Risk för brännskada
Låt apparaten svalna ordentligt innan apparaten rengörs, kontrolleras eller underhålls.

9.1 Rengöring

1. Ta bort kontrollstödet (bild **10** **1.**,sida 8).
2. Rengör apparaten med en mjuk, fuktig trasa (bild **10** **2.**,sida 8)

På webben hittar du fler skötselinstruktioner för stål- och glasytor på documents.dometic.com/?object_id=69917

9.2 Årlig säkerhetskontroll

Monteringen och installationen av gasanslutningen måste utföras av en behörig person som har belagda färdigheter och kunskaper om konstruktion, installation och drift av gasanordningar samt har genomgått säkerhetsutbildning så att hen kan identifiera och undvika förknippade risker.

➤ Av säkerhetsskäl ska man låta en behörig person gå igenom apparaten en gång om året för att kontrollera att den fungerar korrekt. Alla typer av defekter måste repareras.

9.3 Byta ut munstyckena

Monteringen och installationen av gasanslutningen måste utföras av en behörig person som har belagda färdigheter och kunskaper om konstruktion, installation och drift av gasanordningar samt har genomgått säkerhetsutbildning så att hen kan identifiera och undvika förknippade risker.

➤ Låt en behörig person byta ut munstyckena enligt (bild **11**, sida 12 – bild **12**, sida 13).

10 Garanti

Den lagstadgade garantitiden gäller. Kontakta din återförsäljare eller tillverkarens representant i ditt land (se dometic.com/dealer) om produkten är defekt.

Vid reparations- och garantiärenden ska följande dokument skickas med när du returnerar produkten:

- En kopia på fakturan med inköpsdatum
- En reklamationsbeskrivning eller felbeskrivning

11 Avfallshantering

➤ Lämna om möjligt förpackningsmaterialet till återvinning.

➤ Konsultera ett lokalt återvinningscenter eller en specialiserad återförsäljare för information om hur man bortskaffar produkten i enlighet med tillämpliga förordningar för bortskaffande.

12 Tekniska data

	Spishällar
Gasklass:	propan (G31), butan (G30)
Apparatkategori:	I_3 B/P(30)
Gasanslutningstryck:	AT, DE, BG, CY, DK, EE, FI, GR, HU, IS, LT, LV, MT, NL, NO, RO, SE, SI, SK, AL, HR, MK, TR: 30 mbar propan (G31) 30 mbar butan (G30)
Apparatkategori:	I_{3+}, propan/butan
Gasanslutningstryck:	BE, CH, CY, CZ, ES, FR, GB, GR, IE, IT, LT, PL, PT, SI, SK, AL, MK, TR: 37 mbar propan (G31) 28–30 mbar butan (G30)
Anslutningsspänning:	12 V⎓ (1 A säkring)
Provning/certifikat:	CE UK CA

Se bild 7, sida 9:

Modell	**Brännare A** S			**Brännare B** M			**Brännare C** L		
	*	**	***	*	**	***	*	**	***
CVH1350GOG	–	–	–	–	–	–	0,73	2,0	146
CVC1525GOG	0,54	1,1	80	–	–	–	0,73	2,0	146
CVC1700GOG	0,54	1,1	80	0,65	1,6	116,8	0,73	2,0	146

*	Injektor	mm
**	Effekt	kW
***	Gasolförbrukning	g/h

Vennligst les disse instruksjonene nøye og følg alle instruksjoner, retningslinjer og advarsler som er inkludert i denne produktveiledningen for å sikre at du installerer, bruker og vedlikeholder produktet ordentlig til enhver tid. Disse instruksjonene MÅ følge med dette produktet.

Ved å bruke dette produktet bekrefter du at du har lest alle instruksjoner, retningslinjer og advarsler nøye, og at du forstår og aksepterer å overholde betingelsene og vilkårene slik de er presentert her. Du godtar å bruke dette produktet kun til tiltenkt formål og anvendelse, og i samsvar med instruksjonene, retningslinjene og advarslene slik de er presentert i denne produktveiledningen, så vel som i samsvar med alle gjeldende lovbestemmelser og forskrifter. Hvis instruksjonene og advarslene som er presentert her, ikke blir lest og fulgt, kan dette resultere i personskader hos deg selv eller andre, skade på produktet eller skade på annen eiendom i nærheten. Denne produktveiledningen, inkludert instruksjonene, retningslinjene og advarslene, samt relatert dokumentasjon, kan være underlagt endringer og oppdateringer. For oppdatert produktinformasjon, se documents.dometic.com.

Denne monterings- og bruksanvisningen dekker produktversjonene for bruk i campingbiler eller bobiler.

Du kan finne monterings- og bruksanvisningen for produktversjoner egnet for bruk ombord på båter på følgende internettadresse:

documents.dometic.com/?object_id=79927

Innholdsfortegnelse

1 Symbolforklaring 138
2 Sikkerhetsregler 139
3 Leveringsomfang 143
4 Tilbehør 143
5 Forskriftsmessig bruk 143
6 Teknisk beskrivelse 144
7 Installere apparatet 145
8 Bruk av apparatet 146
9 Rengjøring og vedlikehold 148
10 Garanti 149
11 Avfallsbehandling 149
12 Tekniske spesifikasjoner 150

1 Symbolforklaring

FARE!
Sikkerhetsregel: Kjennetegner en farlig situasjon som - dersom den ikke unngås - resulterer i alvorlige personskader, eventuelt med døden til følge.

ADVARSEL!
Sikkerhetsregel: Kjennetegner en farlig situasjon som - dersom den ikke unngås - kan resultere i alvorlige personskader, eventuelt med døden til følge.

FORSIKTIG!
Sikkerhetsregel: Kjennetegner en farlig situasjon som - dersom den ikke unngås - kan resultere i mindre til moderate personskader.

PASS PÅ!
Kjennetegner en situasjon som - dersom den ikke unngås - kan resultere i materielle skader.

MERK
Ytterligere informasjon om betjening av produktet.

2 Sikkerhetsregler

2.1 Foreløpige notater

- Før installasjon må du forsikre deg om at de lokale fordelingsbetingelsene (typen gass og gasstrykk) og justeringen av apparatet er kompatible.
- Justeringsbetingelsene for dette apparatet er oppført på merket (eller typeskiltet).
- Apparatet er ikke tilkoblet til en enhet for tømming av forbrenningsprodukter. Det skal installeres og tilkobles i henhold til gjeldende installasjonsbestemmelser. Det må tas spesielt hensyn til de relevante kravene angående ventilasjon.

2.2 Grunnleggende sikkerhet

ADVARSEL! Manglende overholdelse av disse advarslene kan resultere i alvorlige personskader, eventuelt med døden til følge.

Eksplosjonsfare

- Reparasjoner på dette apparatet må kun utføres av kvalifiserte fagfolk. Usakkyndige reparasjoner kan føre til alvorlige farer.

- Dette apparatet må installeres i samsvar med nasjonale forskrifter som gjelder i brukslandet.
- Dette apparatet må kun brukes i et godt ventilert rom.
- Les anvisningene før apparatet installeres eller tas i bruk.
- Ikke modifiser apparatet.
- Ikke fjern eller erstatt komponenter på dette apparatet.
- Gasslangen må byttes hvis nasjonale forskrifter tilsier det.

Brannfare

- Ikke la dette apparatet være uten tilsyn når det er varmt eller i bruk.
- Barn skal være under tilsyn for å sikre at de ikke leker med apparatet.
- Ha et egnet brannslukningsapparat klart.
  Sørg for at brannslukningsapparatet kontrolleres regelmessig av en fagperson.

Forbrenningsfare

- Hold hender, ansikt og hår vekk fra brennere.
- Ikke bruk løstsittende klær eller la langt hår henge løst mens du tenner på eller bruker apparatet.
- Hold barn og kjæledyr på sikker avstand.
- Overvåk nøye all aktivitet rundt apparatet for å unngå forbrenninger eller andre personskader.

FORSIKTIG! Manglende overholdelse av disse forsiktighetsvarslene kan resultere i mindre til moderate personskader.

Fare for personskader

- Dersom glasset på varmeplaten knuser:
  - Slå av alle brennere med en eneste gang og isoler apparatet fra gassforsyningen.
  - Ikke berør apparatets overflate.
  - Ikke bruk apparatet.

PASS PÅ! Fare for skader

- Hold tunge eller skarpe gjenstander borte fra glassplaten til apparatet.
- Pass på at kokekar eller andre gjenstander ikke faller ned på apparatets glassplate.

2.3 Sikkerhet ved bruk av apparatet

FARE! Hvis disse anvisningene ikke overholdes, kan det oppstå alvorlige personskader, eventuelt med døden til følge.

Fare for karbonmonoksidforgiftning

- Brenning av flytende gass produserer karbonmonoksid som samler seg opp inne i lukkede områder.
  Dette apparatet må kun brukes med tilstrekkelig ventilasjon.

Kvelningsfare

- Bruk av dette apparatet på et uventilert sted fører til surstoffmangel i området.
- Ikke bruk apparatet til å varme opp rom.
- Bruken av et gasskokeapparat resulterer i produksjon av varme, fuktighet og forbrenningsprodukter i rommet der det er installert.
  - Sørg for at kjøkkenet er godt ventilert, spesielt når apparatet er i bruk.
  - Hold naturlige ventilasjonshull åpne eller installer en mekanisk ventilasjonsanordning (f. eks. en mekanisk avtrekkshette).
- Langvarig intensiv bruk av apparatet kan kreve ekstra ventilasjon, for eksempel å åpne et vindu, eller mer effektiv ventilasjon, for eksempel å øke nivået av mekanisk ventilasjon der det er til stede.

ADVARSEL! Manglende overholdelse av disse advarslene kan resultere i død eller alvorlig skade.

Eksplosjonsfare

- Ikke bruk apparatet dersom det lekker, er skadd eller ikke fungerer ordentlig.
- Bruk aldri apparatet i følgende situasjoner:
  - Ved bensinstasjoner
  - På ferger
  - Under transport av campingbilen eller bobilen på et transport- eller borttauingskjøretøy
- Ved brann må gassforsyningen stenges.
- Ikke plasser kjemikalier, antennelige materialer eller spraybokser i nærheten av apparatet.
- Bruk aldri åpen ild for å sjekke om det foreligger en gasslekkasje.

- Hvis du merker gasslukt:
  - Ikke forsøk å tenne apparatet.
  - Slukk alle åpne flammer.
  - Steng gasstilførselen.
  - Koble apparatet fra gasstilførselen.
  - Få gassanlegget sjekket av en fagperson.
- Gassflasken må kun festes eller løsnes utendørs og borte fra åpen ild, pilotflammer eller andre antennelseskilder, og kun når apparatet er så nedkjølt at det kan berøres.
- Før du bruker gassflasken, sjekk at forseglingen mellom dette apparatet og gassflasken er på plass og i god stand.
- Ikke bruk apparatet hvis tetningen er skadet eller slitt.
- Skru av gassforsyningen på gassflasken etter bruk.

Brannfare

- Dette apparatet må holdes borte fra antennelige materialer under bruk.
- Ikke plasser andre gjenstander enn kokekar på eller inn mot apparatet.
- Sett ikke apparatet i nærheten av lettantennelige materialer (papir, tørt løv, tekstiler).
- Hold brennbare gjenstander borte fra brenneren.
- Plasser kokekarhåndtakene som følger:
  - Håndtakene på kokekarene må aldri stikke utenfor kanten på apparatet.
  - Drei håndtakene til kokekarene innover, men på en slik måte at de ikke befinner seg over andre brennere.
- Ikke varm opp fett eller olje for mye.
- Bruk kun tørre grytekluter til å håndtere varme kokekar.
- Slå av apparatet før du fjerner kokekar.
- Bruk kun apparatet dersom en voksen kan passe på det.

Fare for forbrenning

- Tilgjengelige deler kan være svært varme. Hold små barn unna.

FORSIKTIG! Manglende overholdelse av disse forsiktighetsvarslene kan resultere i mindre til moderate personskader.

Fare for forbrenning

- Bruk vernehansker ved håndtering av varme komponenter.
- La apparatet kjøle ordentlig ned før du berører det med bare hender.

- Hvis du tenner en brenner manuelt:
  - Bruk lange fyrstikker eller en passende lighter.
  - Trekk hurtig tilbake hånden, så snart brenneren tennes.
- Bruk av alkohol eller av reseptpliktige eller ikke reseptpliktige medikamenter kan påvirke din evne til å sette sammen eller betjene dette apparatet på en trygg måte.

3 Leveringsomfang

Beskrivelse
Kokeplate
Festeskruer
Monterings- og bruksanvisning

4 Tilbehør

Følgende tilbehør er ikke inkludert i leveringsomfanget.

Beskrivelse
Skyvebrett

5 Forskriftsmessig bruk

Gass-på-glass koketoppene er ment for installasjon på et kjøkken eller en kjøkkenbenk i campingbiler eller bobiler.

Produktene er egnet for:

- Koking og steking av mat i egnede kokekar
- Bruk med gass i den tillatte gasskategorien (se kapittel «Tekniske spesifikasjoner» på side 150)

Produktene er **ikke** egnet for:

- Bruk som romoppvarming
- Utendørs bruk
- Bruk ombord på båter

Dette produktet er kun egnet for det tiltenkte formålet og anvendelsen i samsvar med disse instruksjonene.

Denne håndboken gir informasjon som er nødvendig for en ordentlig installasjon og/eller drift av produktet. Dårlig installasjon og/eller upassende drift eller vedlikehold vil resultere i en utilfredsstillende ytelse og en mulig svikt.

Produsenten påtar seg intet ansvar for personskader eller materielle skader på produktet som følge av:

- Ikke korrekt montering eller tilkobling, inkludert for høy spenning
- Ikke korrekt vedlikehold eller bruk av reservedeler foruten de originale reservedelene som leveres av produsenten
- Endringer på produktet uten at det er gitt uttrykkelig godkjenning av produsenten
- Bruk til andre formål enn det som er beskrevet i denne håndboken

Dometic forbeholder seg rettigheten til å endre produktet ytre og produktspesifikasjoner.

6 Teknisk beskrivelse

6.1 Spesifikasjoner for de ulike modellene

Apparatet fås i ulike versjoner:

Modell	Antall brennere
CVH1350GOG	1
CVH1525GOG	2
CVH1700GOG	3

6.2 Betjeningspanel

➤ Se fig. 1, side 4.

6.3 Funksjon

Apparatet er utstyrt med et sikkerhetstermoelement som avbryter gasstilførselen ca. 30 sekunder etter at flammen slukker.

7 Installere apparatet

Montering og installasjon av gassforbindelser må foretas av en kvalifisert person som kan fremvise ferdigheter og kunnskaper knyttet til konstruksjon, installasjon og drift av gassdrevet utstyr, og har mottatt sikkerhetstrening for å kunne identifisere og unngå risikoer som er involvert.

7.1 Velge montasjested

Følg disse anvisningene ved valg av montasjested:

- Det må være ventilasjonsåpninger med en diameter på minst 150 cm^2 på installasjonsstedet.
- Sørg for at minsteavstandene (fig. **2**, side 4) overholdes.
- Sørg for at det ikke er noe trekk på monteringsstedet.

7.2 Installasjonstrinn

1. Lag en utsparing i kjøkkenbenken (fig. **3**, side 5).
2. Fest en gummitetning mellom kjøkkenbenken og apparatet.

MERK
Ta kontakt med produsenten dersom apparatet ikke er utstyrt med en gummitetning.

3. Fest apparatet i kjøkkenbenken (fig. **4**, side 6).

7.3 Koble apparatet til gassforsyningen

Montering og installasjon av gassforbindelser må foretas av en kvalifisert person som kan fremvise ferdigheter og kunnskaper knyttet til konstruksjon, installasjon og drift av gassdrevet utstyr, og har mottatt sikkerhetstrening for å kunne identifisere og unngå risikoer som er involvert.

ADVARSEL! Eksplosjonsfare

- Benytt kun propan- eller butangassbeholdere med godkjent trykkreduksjonsventil og egnet tut.
- Sammenlikne trykkangivelsen på spesifikasjonsskiltet med trykkangivelsen på propan- eller butangassbeholderne.
- Unngå press på gassledningene under og etter installasjon.

Vær oppmerksom på følgende instrukser for tilkoblingen:

- Overhold nasjonale bestemmelser.
- Bruk kun et stålrør med Ø 8 x 1 mm (sveiset, sømløst stål eller rustfritt stål) for tilkoblingen.
- Fest gassledningen på siden eller bakveggen på det omliggende interiøret slik at ingen belastning er plassert på aktuatorene.
- Det må ikke legges trykk på noen deler av gassledningen.

1. Koble til rørene som vist (fig. **5**, side 7).
2. Anbring et advarselskilt med følgende tekst over apparatet:

   «ADVARSEL!
   Ved matlaging må det sørges for ekstra ventilasjon ved for eksempel å åpne vinduer nær apparatet.
   Apparatet må ikke brukes til romoppvarming.»

3. Åpne gassforsyningen.

ADVARSEL! Eksplosjonsfare
Sjekk aldri at flasken er tett ved hjelp av åpen flamme eller i nærheten av tennkilder.

4. Kontroller om alle forbindelser er tette med lekkasjesøkespray.

✓ Alt er tett når det ikke danner seg blærer.

7.4 Tilkoble apparatet til 12 V likestrømsforsyningen

1. Koble til apparatet som vist (fig. **6**, side 8).
2. Legg til en 1 A sikring i plussledningen nær batteriet.

8 Bruk av apparatet

FORSIKTIG! Forbrenningsfare

- Alle deler på apparatet, med unntak av betjeningspanelet, blir veldig varme under matlaging.
  - Ikke berør varme deler på apparatet under og etter bruk
  - La apparatet kjøle ned ordentlig.

8.1 Slå på

FARE! Fare for karbonmonoksidforgiftning

- Før apparatet slås på må du sørge for at området er tilstrekkelig ventilert.
- Under drift må det være åpnede ventilasjonsåpninger med en diameter på minst 150 cm^2 på monteringsstedet.
- Disse ventilene kan lukkes når apparatet ikke er i bruk.

ADVARSEL! Eksplosjonsfare/brannfare

Bruk bare gass i den tillatte gasskategorien (se kapittel «Tekniske spesifikasjoner» på side 150). Bruk ikke andre brennstoffer.

1. Velg egnede kokekar for de valgte brennerne i henhold til følgende tabell:

Brenner (fig. 7, side 9)	Kokekarets diameter	
S	12–16 cm	
M	12–18 cm	
L	16–22 cm	

2. Slå på kokeplaten som vist (fig. 8, side 10).

8.2 Slå av

➤ Slå av kokeplaten som vist (fig. 9, side 11).

8.3 Skifte ut gassflasken

ADVARSEL! Eksplosjonsfare

- Bytt kun ut gassflaskene på steder med god ventilasjon.
- Sørg for at det ikke er noen tenningskilder i nærheten.
- Bytt bare gassflasken når apparatet ikke er i bruk og gassforsyningen til apparatet er stengt.

1. Slå apparatet av ved å dreie knappen til null.
2. Steng ventilen på gassflasken.
3. Bytt ut gassflasken i henhold til instruksene fra gassflaskeprodusenten.

9 Rengjøring og vedlikehold

FORSIKTIG! Forbrenningsfare
La apparatet kjøle ned ordentlig før rengjøring, kontroll eller vedlikehold på apparatet.

9.1 Rengjør apparatet

1. Monter av toppkronen (fig. **10** **1.**, side 8).
2. Rengjør apparatet med en myk, fuktig klut (fig. **10** **2.**, side 8)

Ytterligere vedlikeholdsinstruksjoneren for rustfritt stål og glassflater finner du på internett på
documents.dometic.com/?object_id=69917

9.2 Årlig sikkerhetssjekk

Montering og installasjon av gassforbindelser må foretas av en kvalifisert person som kan fremvise ferdigheter og kunnskaper knyttet til konstruksjon, installasjon og drift av gassdrevet utstyr, og har mottatt sikkerhetstrening for å kunne identifisere og unngå risikoer som er involvert.

➤ Av sikkerhetsmessige grunner må du få en kvalifisert person til å sjekke at apparatet fungerer som det skal hvert eneste år. Alle defekter må repareres.

9.3 Skifte ut dysene

Montering og installasjon av gassforbindelser må foretas av en kvalifisert person som kan fremvise ferdigheter og kunnskaper knyttet til konstruksjon, installasjon og drift av gassdrevet utstyr, og har mottatt sikkerhetstrening for å kunne identifisere og unngå risikoer som er involvert.

➤ Få en kvalifisert person til å skift dysene som vist (fig. **11**, side 12 – fig. **12**, side 13).

10 Garanti

Lovmessig garantitid gjelder. Hvis produktet er defekt: Ta kontakt med din forhandler eller produsentens filial i ditt land (se dometic.com/dealer).

Ved henvendelser vedrørende reparasjon eller garanti, må du sende med følgende dokumentasjon:

- Kopi av kvitteringen med kjøpsdato
- Årsak til reklamasjonen eller beskrivelse av feilen

11 Avfallsbehandling

➤ Avhend emballasjen i passende resirkuleringsavfallskasser så langt det er mulig.

➤ Rådfør deg med en lokal resirkuleringsstasjon eller spesialforhandler for detaljer om avhending av produktet i samsvar med gjeldende avhendingsforskrifter.

12 Tekniske spesifikasjoner

	Kokeplater
Gasskategori:	propan (G31), butan (G30)
Apparatkategori:	I_3 B/P(30)
Gasskoblingstrykk:	AT, DE, BG, CY, DK, EE, FI, GR, HU, IS, LT, LV, MT, NL, NO, RO, SE, SI, SK, AL, HR, MK, TR: 30 mbar propan (G31) 30 mbar butan (G30)
Apparatkategori:	I_{3+}, propan/butan
Gasskoblingstrykk:	BE, CH, CY, CZ, ES, FR, GB, GR, IE, IT, LT, PL, PT, SI, SK, AL, MK, TR: 37 mbar propan (G31) 28–30 mbar butan (G30)
Tilkoblingsspenning:	12 V⎓ (1 A sikring)
Inspeksjon/sertifisering:	CE UK CA

Se fig. 7, side 9:

Modell	**Brenner A** S			**Brenner B** M			**Brenner C** L		
	*	**	***	*	**	***	*	**	***
CVH1350GOG	–	–	–	–	–	–	0,73	2,0	146
CVC1525GOG	0,54	1,1	80	–	–	–	0,73	2,0	146
CVC1700GOG	0,54	1,1	80	0,65	1,6	116,8	0,73	2,0	146

*	Injektor	mm
**	Strøm	kW
***	Gassforbruk	g/t

Lue nämä ohjeet huolellisesti ja noudata kaikkia tämän tuotteen käyttöohjeissa annettuja ohjeita, määräyksiä ja varoituksia. Näin varmistat, että tuotteen asennus, käyttö ja huolto sujuu aina oikein. Näiden ohjeiden TÄYTYY jäädä tuotteen yhteyteen.

Käyttämällä tuotetta vahvistat lukeneesi kaikki ohjeet, määräykset ja varoitukset huolellisesti ja että ymmärrät ja hyväksyt tässä annetut ehdot. Sitoudut käyttämään tuotetta ainoastaan sen käyttötarkoitukseen ja ilmoitetuissa käyttökohteissa ja noudattaen tässä tuotteen käyttöohjeessa annettuja ohjeita, määräyksiä ja varoituksia sekä voimassa olevia lakeja ja määräyksiä. Tässä annettujen ohjeiden ja varoitusten lukematta ja noudattamatta jättäminen voi johtaa omaan tai muiden loukkaantumiseen, tuotteen vaurioitumiseen tai muun ympärillä olevan omaisuuden vaurioitumiseen. Tähän tuotteen käyttöohjeeseen, ohjeisiin, määräyksiin ja varoituksiin sekä oheisdokumentteihin voidaan tehdä muutoksia ja niitä voidaan päivittää. Katso ajantasaiset tuotetiedot osoitteesta documents.dometic.com.

Tämä asennus- ja käyttöohje koskee tuotteen versioita, jotka on tarkoitettu asuntovaunu- ja matkailuautokäyttöön.

Venekäyttöön sopivien tuoteversioiden asennus- ja käyttöohje on osoitteessa

documents.dometic.com/?object_id=79927

Sisällysluettelo

1 Symbolien selitykset 151
2 Turvallisuusohjeet 152
3 Toimituskokonaisuus 156
4 Lisävarusteet 156
5 Käyttötarkoitus 156
6 Tekninen kuvaus 157
7 Laitteen asennus 158
8 Laitteen käyttö 160
9 Puhdistus ja hoito 161
10 Takuu 162
11 Hävittäminen 162
12 Tekniset tiedot 163

1 Symbolien selitykset

VAARA!
Turvallisuusohjeet: Viittaa vaaralliseen tilanteeseen, joka johtaa kuolemaan tai vakavaan loukkaantumiseen, jos sitä ei vältetä.

VAROITUS!
Turvallisuusohjeet: viittaavat vaaralliseen tilanteeseen, joka voi johtaa kuolemaan tai vakavaan loukkaantumiseen, jos ohjeita ei noudateta.

HUOMIO!
Turvallisuusohjeet: viittaavat vaaralliseen tilanteeseen, joka voi johtaa lievään tai kohtalaiseen loukkaantumiseen, jos ohjeita ei noudateta.

HUOMAUTUS!
viittaavat tilanteeseen, joka voi johtaa esinevahinkoon, jos ohjeita ei noudateta.

OHJE
Tuotteen käyttöä koskevia lisätietoja.

2 Turvallisuusohjeet

2.1 Huomioitavaa ennen käyttöä

- Ennen asennustöiden aloittamista on varmistettava, että saatavilla oleva kaasu (kaasulaatu ja kaasun paine) sopivat yhteen laitteen säätöjen kanssa.
- Tämän laitteen säädöt on ilmoitettu kilvessä (tai tyyppietiketissä).
- Tätä laitetta ei ole yhdistetty palotuotteiden poistolaitteeseen. Se täytyy asentaa ja liittää voimassa olevien asennusmääräysten mukaisesti. Kiinnitä erityistä huomiota tuuletusta koskeviin vaatimuksiin.

2.2 Perusturvallisuus

VAROITUS! Näiden varoitusten noudattamatta jättäminen voi johtaa kuolemaan tai vakavaan vammaan.

Räjähdysvaara

- Ainoastaan pätevät ammattilaiset saavat korjata tätä laitetta. Virheellisesti suoritetuista korjaustöistä saattaa aiheutua huomattavia vaaroja.
- Laite täytyy asentaa käyttömaassa voimassa olevien kansallisten määräysten mukaisesti.
- Laitetta saa käyttää vain tilassa, jossa on hyvä ilmanvaihto.

- Lue ohjeet ennen laitteen asentamista ja käyttöä.
- Älä tee laitteeseen muutoksia.
- Älä poista äläkä vaihda mitään tämän laitteen osia.
- Kaasuletku täytyy vaihtaa, jos kansalliset määräykset niin vaativat.

Palovaara

- Älä jätä tätä laitetta ilman valvontaa sen ollessa kuuma tai toiminnassa.
- Lapsia tulee valvoa sen varmistamiseksi, etteivät he leiki laitteella.
- Pidä sopiva sammutusväline saatavilla.
  Huolehdi siitä, että osaava alan ammattilainen tarkastaa sammutusvälineen säännöllisin väliajoin.

Palovammojen vaara

- Pidä kädet, kasvot ja hiukset kaukana polttimista.
- Älä käytä löysää vaatetusta tai päästä pitkiä hiuksia roikkumaan vapaasti, kun sytytät tai käytät tätä laitetta.
- Pidä lapset ja lemmikkieläimet turvallisen matkan päässä.
- Tarkkaile huolellisesti kaikkea toimintaa tämän laitteen lähellä välttääksesi palovammat tai muut vammat.

HUOMIO! Näiden varoitusten noudattamatta jättäminen voi johtaa vähäiseen tai kohtalaiseen vammaan.

Loukkaantumisvaara

- Jos kuumennuslevyn lasi rikkoutuu:
  - Sammuta kaikki polttimet välittömästi ja katkaise laitteen kaasunsyöttö.
  - Älä kosketa laitteen pintaa.
  - Älä käytä laitetta.

HUOMAUTUS! Vahingonvaara

- Pidä painavat ja terävät esineet poissa laitteen lasipinnalta.
- Älä päästä keittoastioita tai muita esineitä putoamaan laitteen lasipinnalle.

2.3 Laitteen käyttöturvallisuus

VAARA! Näiden ohjeiden noudattamatta jättäminen johtaa kuolemaan tai vakavaan loukkaantumiseen.

Häkämyrkytysvaara

- Nestekaasun palamisesta syntyy häkää, ja suljetuissa tiloissa se pääsee kertymään.
  Käytä tätä laitetta vain riittävän ilmastoidussa tilassa.

Tukehtumisvaara

- Tämän laitteen käyttäminen tuulettamattomassa tilassa synnyttää happikadon.
- Älä käytä laitetta tilalämmittimenä.
- Kaasukäyttöisen ruoanlaittovälineen käyttö tuottaa kuumuutta, kosteutta ja palamistuotteita tilaan, johon se on asennettu.
  - Varmista, että keittiö on hyvin tuuletettu varsinkin laitteen ollessa käytössä.
  - Pidä luonnolliset tuuletusaukot auki tai asenna mekaaninen tuuletuslaite (esim. liesituuletin).
- Laitteen pitkäaikainen intensiivinen käyttö voi vaatia lisätuuletusta esimerkiksi avaamalla ikkunan, tai tehokkaampaa tuuletusta esimerkiksi lisäämällä mekaanisen tuuletuksen tasoa siellä, missä se on mahdollista.

VAROITUS! Näiden varoitusten noudattamatta jättäminen voi johtaa kuolemaan tai vakavaan vammaan.

Räjähdysvaara

- Älä käytä tätä laitetta, jos siinä on vuotoja tai vaurioita tai jos se ei toimi kunnolla.
- Älä käytä laitetta seuraavissa tilanteissa:
  - Huoltoasemilla
  - Autolautoilla
  - Kun asuntovaunua tai asuntoautoa kuljetetaan kuljetus- tai hinausajoneuvolla
- Tulipalon sattuessa katkaise kaasunsyöttö.
- Älä sijoita kemikaaleja, syttyviä materiaaleja tai aerosolisuihkeita tämän laitteen lähelle.
- Älä koskaan etsi kaasuvuotoja avoliekin avulla.

- Jos tunnet kaasunhajua:
  - Älä yritä sytyttää tätä laitetta.
  - Sammuta kaikki avoliekit.
  - Katkaise kaasunsyöttö.
  - Irrota laite kaasunsyötöstä.
  - Tarkastuta kaasulaite ammattiliikkeellä.
- Kiinnitä tai irrota kaasusäiliö vain ulkotiloissa kaukana avoliekeistä, sytytysliekistä tai muista syttymislähteistä ja vain, kun laite tuntuu kosketettaessa kylmältä.
- Tarkista, että tämän laitteen ja kaasusäiliön välinen tiiviste on paikallaan ja hyvässä kunnossa, ennen kuin käytät kaasusäiliötä.
- Älä käytä tätä laitetta, jos tiiviste on vaurioitunut tai kulunut.
- Katkaise kaasunsyöttö kaasupullosta käytön päätteeksi.

Palovaara

- Tämän laitteen lähellä ei saa käytön aikana olla syttyviä materiaaleja.
- Älä laita mitään muita esineitä kuin keittoastioita tämän laitteen päälle tai sitä vasten.
- Älä aseta tätä laitetta helposti syttyvien materiaalien lähelle (paperi, kuivat lehdet, tekstiilit).
- Pidä palavat esineet kaukana polttimesta.
- Aseta keittoastioiden kahvat seuraavasti:
  - Keittoastioiden kahvat eivät saa koskaan ulottua laitteen reunan yli.
  - Käännä keittoastian kahva sisäänpäin, mutta älä niin, että se ulottuu toisten polttimien yläpuolelle.
- Älä kuumenna rasvaa tai öljyä liikaa.
- Käytä ainoastaan kuivia patalappuja kuumien keittoastioiden käsittelyyn.
- Sammuta laite ennen kuin otat keittoastiat pois.
- Käytä tätä laitetta vain, jos aikuinen voi olla paikalla.

Palovammojen vaara

- Kosketettavat osat voivat olla erittäin kuumia. Pidä pienet lapset loitolla.

HUOMIO! Näiden varoitusten noudattamatta jättäminen voi johtaa vähäiseen tai kohtalaiseen vammaan.

Palovammojen vaara

- Käytä suojakäsineitä, kun käsittelet kuumia komponentteja.

- Anna tämän laitteen jäähtyä kunnolla, ennen kuin kosket siihen paljain käsin.
- Jos sytytät polttimen käsin:
  – Käytä pitkiä tulitikkuja tai sopivaa sytytintä.
  – Vedä kätesi nopeasti pois heti, kun poltin on syttynyt.
- Alkoholin tai käsikauppa- tai reseptilääkkeiden käyttäminen voi heikentää kykyäsi asentaa tämä laite asianmukaisesti tai käyttää sitä turvallisesti.

3 Toimituskokonaisuus

Kuvaus
Liesi
Kiinnitysruuvit
Asennus- ja käyttöohje

4 Lisävarusteet

Seuraavat lisävarusteet eivät sisälly toimituskokonaisuuteen.

Kuvaus
Liukuva leikkuulauta

5 Käyttötarkoitus

Lasipintaiset liedet on tarkoitettu asennettavaksi asuntovaunujen tai matkailuautojen keittiöön tai työtasoon.

Tuotteet sopivat seuraaviin:

- Ruoan keittäminen ja paistaminen tarkoitukseen sopivassa keittoastiassa
- Käyttö sallitun kaasuluokan kaasulla (ks. kap. "Tekniset tiedot" sivulla 163)

Tuotteet **eivät** sovi seuraaviin:

- Käyttö tilalämmittimenä
- Ulkokäyttö
- Venekäyttö

Tämä tuote soveltuu ainoastaan näissä ohjeissa ilmoitettuun käyttötarkoitukseen ja käyttökohteeseen.

Näistä ohjeista saat tuotteenasianmukaiseen asennukseen ja/tai käyttöön tarvittavat tiedot. Väärin tehdyn asennuksen ja/tai väärän käyttötavan tai vääränlaisen huollon seurauksena laite ei toimi tyydyttävästi, ja se saattaa mennä epäkuntoon.

Valmistaja ei ota vastuuta tapaturmista tai tuotevaurioista, jotka johtuvat seuraavista:

- Väärin tehty asennus tai liitäntä, ylijännite mukaan lukien
- Väärin tehty huolto tai muiden kuin valmistajalta saatavien alkuperäisten varaosien käyttö
- Tuotteeseen ilman valmistajan nimenomaista lupaa tehdyt muutokset
- Käyttö muuhun kuin tässä ohjeessa ilmoitettuun tarkoitukseen

Dometic pidättää itsellään oikeuden muutoksiin tuotteen ulkonäössä ja spesifikaatioissa.

6 Tekninen kuvaus

6.1 Eri mallien tiedot

Laitteesta on saatavilla eri versioita:

Malli	Polttimien lukumäärä
CVH1350GOG	1
CVH1525GOG	2
CVH1700GOG	3

6.2 Ohjauspaneeli

➤ Katso kuva 1, sivulla 4.

6.3 Toiminto

Laitteessa on termopari, joka katkaisee kaasunsyötön noin 30 sekunnin kuluttua liekin sammumisesta.

7 Laitteen asennus

Kaasuliitännän kokoamisen ja asennuksen saa tehdä vain pätevä henkilö, jolla on kaasulaitteiden rakentamiseen, asennukseen ja käyttöön tarvittavat tiedot ja taidot ja joka on käynyt turvallisuuskoulutuksen ja osaa siten tunnistaa ja välttää mahdolliset vaarat.

7.1 Sopivan asennuspaikan valinta

Noudata seuraavia ohjeita laitteen asennuspaikkaa valitessasi:

- Asennuspaikassa täytyy olla tuuletusaukkoja, joiden halkaisija on vähintään 150 cm^2.
- Varmista, että vähimmäisetäisyydet (kuva **2**, sivulla 4) eivät alitu.
- Varmista, että asennuspaikalla ei ole vetoa.

7.2 Asennusvaiheet

1. Tee työtasoon aukko (kuva **3**, sivulla 5).
2. Aseta työtason ja laitteen väliin kumitiiviste.

OHJE
Ota valmistajaan yhteyttä, jos laitteen mukana ei ole toimitettu kumitiivistettä.

3. Kiinnitä laite työtasoon (kuva **4**, sivulla 6).

7.3 Laitteen liittäminen kaasunsyöttöön

Kaasuliitännän kokoamisen ja asennuksen saa tehdä vain pätevä henkilö, jolla on kaasulaitteiden rakentamiseen, asennukseen ja käyttöön tarvittavat tiedot ja taidot ja joka on käynyt turvallisuuskoulutuksen ja osaa siten tunnistaa ja välttää mahdolliset vaarat.

VAROITUS! Räjähdysvaara
- Käytä vain propaani- tai butaanikaasupulloa, jossa on hyväksytty paineenalennusventtiili ja sopiva pää.
- Vertaa tyyppikilven painetietoja propaani- tai butaanikaasupullon painetietoihin.
- Varo kohdistamasta rasitusta kaasuputkiin asennusta tehdessäsi tai sen jälkeen.

Noudata seuraavia ohjeita liitäntää tehdessäsi:

- Noudata kansallisia määräyksiä.
- Käytä liitäntään ainoastaan teräsputkea Ø 8 x 1 mm (hitsattu, saumaton teräs tai ruostumaton teräs).
- Kiinnitä kaasuputki ympärillä olevien kalusteiden sivu- tai takaseinämiin, jotta säätimiin ei kohdistu kuormitusta.
- Kaasulinjaan ei saa kohdistua kuormitusta missään kohtaa.

1. Yhdistä putket kuvan osoittamalla tavalla (kuva **5**, sivulla 7).
2. Aseta laitteen päälle ohjekilpi, jossa on seuraava teksti:

   VAROITUS!
   Tuuletusta on parannettava ruoanlaiton ajaksi esimerkiksi avaamalla laitteen lähellä olevat ikkunat.
   Laitetta ei saa käyttää tilan lämmittämiseen."

3. Avaa kaasusyöttö.

VAROITUS! Räjähdysvaara
Älä tarkasta tiiviyttä koskaan avoliekillä tai sytytyslähteiden lähellä.

4. Tarkasta kaikkien liitäntöjen tiiviys vuodonetsintäsuihkeella.

✓ Tiiviys on taattu, jos kuplia ei muodostu.

7.4 Laitteen liittäminen 12 V:n tasavirtaan

1. Liitä laite kuvan osoittamalla tavalla (kuva **6**, sivulla 8).
2. Lisää 1 A -sulake plus-johtoon lähelle akkua.

8 Laitteen käyttö

HUOMIO! Palovammojen vaara

- Kaikki laitteen osat ohjauspaneelia lukuun ottamatta kuumenevat voimakkaasti ruoanlaiton yhteydessä.
  - Älä koske laitteen kuumiin osiin käytön aikana äläkä sen jälkeen
  - Anna laitteen jäähtyä kunnolla.

8.1 Päälle kytkeminen

VAARA! Häkämyrkytysvaara

- Ennen kuin sytytät laitteen liekin, varmista riittävä ilmanvaihto.
- Asennustilan tuuletusaukkojen, joiden halkaisija on vähintään 150 cm^2, täytyy olla auki käytön ajan.
- Tuuletusaukot voi sulkea, kun laitetta ei käytetä.

VAROITUS! Räjähdysvaara/palovaara

Käytä ainoastaan sallitun kaasuluokan kaasua (ks. kap. "Tekniset tiedot" sivulla 163). Älä käytä muita polttoaineita.

1. Valitse polttimille sopivat keittoastiat seuraavan taulukon mukaan:

Poltin (kuva 7, sivulla 9)	Keittoastian halkaisija	
S	12–16 cm	
M	12–18 cm	
L	16–22 cm	

2. Kytke liesi päälle kuvan osoittamalla tavalla (kuva 8, sivulla 10).

8.2 Pois kytkeminen

➤ Kytke liesi pois kuvan osoittamalla tavalla (kuva 9, sivulla 11).

8.3 Kaasupullon vaihtaminen

VAROITUS! Räjähdysvaara
- Kaasupullon saa vaihtaa vain tiloissa, joissa on hyvä ilmanvaihto.
- Varmista, että lähellä ei ole sytytyslähteitä.
- Kaasupullon saa vaihtaa vain, kun laite ei ole käytössä ja kun kaasun syöttö laitteeseen on katkaistu.

1. Sammuta laite kiertämällä nuppi nolla-asentoon.
2. Sulje kaasupullon venttiili.
3. Vaihda kaasupullo kaasuliittimen valmistajan ohjeiden mukaisesti.

9 Puhdistus ja hoito

HUOMIO! Palovammojen vaara
Anna laitteen jäähtyä kunnolla ennen sen puhdistusta, tarkastusta tai huoltoa.

9.1 Laitteen puhdistaminen

1. Ota kattilatuki pois (kuva **10** **1.**,sivulla 8).
2. Puhdista laite pehmeällä, kostealla liinalla (kuva **10** **2.**,sivulla 8)

Lisää ruostumattoman teräksen ja lasipintojen hoito-ohjeita on osoitteessa
documents.dometic.com/?object_id=69917

9.2 Vuosittainen turvatarkastus

Kaasuliitännän kokoamisen ja asennuksen saa tehdä vain pätevä henkilö, jolla on kaasulaitteiden rakentamiseen, asennukseen ja käyttöön tarvittavat tiedot ja taidot ja joka on käynyt turvallisuuskoulutuksen ja osaa siten tunnistaa ja välttää mahdolliset vaarat.

➤ Pätevän ammattilaisen täytyy turvallisuussyistä tarkastaa laitteen toimivuus vuosittain. Kaikki viat täytyy korjata.

9.3 Suuttimien vaihtaminen

Kaasuliitännän kokoamisen ja asennuksen saa tehdä vain pätevä henkilö, jolla on kaasulaitteiden rakentamiseen, asennukseen ja käyttöön tarvittavat tiedot ja taidot ja joka on käynyt turvallisuuskoulutuksen ja osaa siten tunnistaa ja välttää mahdolliset vaarat.

➤ Vaihdata suuttimet pätevällä ammattilaisella kuvien osoittamalla tavalla (kuva 11, sivulla 12 – kuva 12, sivulla 13).

10 Takuu

Tuotetta koskee lakisääteinen tuotevastuuaika. Jos tuote on viallinen, ota yhteyttä jälleenmyyjään tai valmistajan toimipisteeseen omassa maassasi (ks. dometic.com/dealer).

Jos lähetät tuotteen korjattavaksi, liitä korjaus- ja takuukäsittelyä varten mukaan seuraavat asiakirjat:

- Kopio kuitista, jossa näkyy ostopäivä
- Valitusperuste tai vikakuvaus

11 Hävittäminen

➤ Vie pakkausmateriaali mahdollisuuksien mukaan niille tarkoitettuihin kierrätysjäteastioihin.

➤ Tiedustele lähimmästä kierrätyskeskuksesta tai erikoisliikkeestä tuotetta koskevia yksityiskohtaisia hävittämistä koskevia ohjeita.

12 Tekniset tiedot

	Liedet
Kaasuluokka:	propaani (G31), butaani (G30)
Laiteluokitus:	I_3 B/P(30)
Kaasuliitännän paine:	AT, DE, BG, CY, DK, EE, FI, GR, HU, IS, LT, LV, MT, NL, NO, RO, SE, SI, SK, AL, HR, MK, TR: 30 mbar propaani (G31) 30 mbar butaani (G30)
Laiteluokitus:	I_{3+}, propaani/butaani
Kaasuliitännän paine:	BE, CH, CY, CZ, ES, FR, GB, GR, IE, IT, LT, PL, PT, SI, SK, AL, MK, TR: 37 mbar propaani (G31) 28 – 30 mbar butaani (G30)
Liitäntäjännite:	12 V⎓ (1 A sulake)
Tarkastus/sertifikaatti:	CE UK CA

Katso kuva 7, sivulla 9:

Malli	**Poltin A** S			**Poltin B** M			**Poltin C** L		
	*	**	***	*	**	***	*	**	***
CVH1350GOG	–	–	–	–	–	–	0,73	2,0	146
CVC1525GOG	0,54	1,1	80	–	–	–	0,73	2,0	146
CVC1700GOG	0,54	1,1	80	0,65	1,6	116,8	0,73	2,0	146

*	Injektori	mm
**	Teho	kW
***	Kaasunkulutus	g/h

Пожалуйста, внимательно прочтите и соблюдайте все указания, рекомендации и предупреждения, содержащиеся в этом руководстве по использованию изделия, чтобы гарантировать правильную установку, использование и обслуживание изделия. Эта инструкция ДОЛЖНА оставаться вместе с этим изделием.

Используя изделие, вы тем самым подтверждаете, что внимательно прочитали все указания, рекомендации и предупреждения, а также, что вы понимаете и соглашаетесь соблюдать положения и условия, изложенные в настоящем документе. Вы соглашаетесь использовать это изделие только по прямому назначению и в соответствии с указаниями, рекомендациями и предупреждениями, изложенными в данном руководстве по использованию изделия, а также в соответствии со всеми применимыми законами и правилами. Несоблюдение указаний и предупреждений, изложенных в данном документе может привести к травмам вас и других лиц, повреждению вашего изделия или повреждению другого имущества, находящегося поблизости. Данное руководство по использованию изделия, включая указания, рекомендации и предупреждения, а также сопутствующую документацию, может подвергаться изменениям и обновлениям. Актуальную информацию о продукте можно найти на сайте documents.dometic.com.

Данная инструкция по монтажу и эксплуатации охватывает версии изделия для использования в жилых фургонах или кемперах.

Вы можете найти инструкцию по монтажу и эксплуатации для версий продукта, подходящих для использования на катерах и лодках, в Интернете по адресу:

documents.dometic.com/?object_id=79927

Оглавление

1 Пояснение к символам 165

2 Указания по технике безопасности 165

3 Комплект поставки 170

4 Аксессуары 170

5 Использование по назначению 170

6 Техническое описание 171

7 Монтаж устройства 172

8 Использование устройства 174

9 Очистка и уход 175

10 Гарантия 176

11 Утилизация 176

12 Технические характеристики 177

1 Пояснение к символам

ОПАСНОСТЬ!
Указание по технике безопасности: Указывает на опасную ситуацию, которая, если ее не избежать, приведет к смерти или серьезным травмам.

ПРЕДУПРЕЖДЕНИЕ!
Указание по технике безопасности: Указывает на опасную ситуацию, которая, если ее не избежать, может привести к смерти или серьезным травмам.

ОСТОРОЖНО!
Указание по технике безопасности: Указывает на опасную ситуацию, которая, если ее не избежать, может привести к травмам легкой или средней степени тяжести.

ВНИМАНИЕ!
Указывает на ситуацию, которая, если ее не избежать, может привести к материальному ущербу.

УКАЗАНИЕ
Дополнительная информация о работе с устройством.

2 Указания по технике безопасности

2.1 Предварительные примечания

- Перед установкой убедитесь, что местные условия подачи газа (вид газа и давление) подходят для использования с устройством.
- Условия настройки устройства указаны на этикетке (или паспортной табличке).
- Устройство не подключено к устройству вытяжки продуктов сгорания. Его необходимо устанавливать и подключать в соответствии с действующими правилами монтажа. Особое внимание должно быть уделено соответствующим требованиям, касающимся вентиляции.

2.2 Основные указания по технике безопасности

ПРЕДУПРЕЖДЕНИЕ! Несоблюдение этих предупреждений может привести к смерти или серьезной травме.

Опасность взрыва

- Ремонт данного устройства разрешается выполнять только квалифицированному персоналу. Если ремонт выполнен неправильно, эксплуатация устройства может представлять опасность.
- Это устройство должно быть установлено в соответствии со всеми правилами, действующими в стране использования.
- Это устройство необходимо использовать только в хорошо вентилируемом месте.
- Прочитайте инструкцию перед установкой или использованием этого устройства.
- Не вносите изменения в устройство.
- Не снимайте и не заменяйте какие-либо компоненты этого устройства.
- Газовый шланг должен быть заменен, если этого требуют национальные правила.

Опасность возникновения пожара

- Не оставляйте это устройство без присмотра, когда оно горячее или когда используется.
- Необходимо постоянно следить за детьми и не допускать игр с изделием.
- Держите наготове подходящий огнетушитель.
  Обеспечьте регулярную проверку огнетушителя квалифицированным работником.

Опасность получения ожогов

- Держите руки, лицо и волосы подальше от горелок.
- Не носите свободную одежду и не позволяйте длинным волосам свободно свисать во время розжига или использования этого устройства.
- Не подпускайте детей и домашних животных.
- Внимательно следите за всем, что происходит вокруг этого устройства, чтобы избежать ожогов и других травм.

ОСТОРОЖНО! Несоблюдение этих предостережений может привести к травме легкой или средней степени тяжести.

Опасность травмирования

- В случае поломки стекла поверхности нагрева:
  - Немедленно выключите все горелки и отсоедините устройство от подачи газа.
  - Не прикасайтесь к поверхности устройства.
  - Не пользуйтесь устройством.

ВНИМАНИЕ! Риск повреждения

- Не ставьте тяжелые или острые предметы на стеклянную поверхность устройства.
- Не допускайте падения посуды или других предметов на стеклянную поверхность устройства.

2.3 Безопасная эксплуатация устройства

ОПАСНОСТЬ! Несоблюдение этих указаний ведет к смерти или серьезной травме.

Опасность отравления угарным газом

- В процессе сгорания сжиженного газа образуется угарный газ, который накапливается в закрытых помещениях.
  Используйте это устройство только при достаточной вентиляции.

Опасность удушья

- Если отсутствует достаточная вентиляция, в результате эксплуатации этого устройства возможно возникновение дефицита кислорода.
- Не используйте устройство в качестве обогревателя.
- При использовании газового кухонного прибора в помещении образуются тепло, влага и продукты горения.
  - Убедитесь, что кухня хорошо вентилируется, особенно когда устройство работает.
  - Держите открытыми естественные вентиляционные отверстия или установите механическое вентиляционное устройство (например, вытяжную систему).
- При продолжительном интенсивном использовании устройства может потребоваться дополнительная вентиляция, например открытое окно, или более эффективная вентиляция, например усиление работы имеющейся механической системы вентиляции.

ПРЕДУПРЕЖДЕНИЕ! Несоблюдение этих инструкций может привести к смерти или серьезной травме.

Опасность взрыва

- Не используйте это устройство, если оно имеет утечки, повреждено или не работает должным образом.
- Никогда не используйте данное устройство в следующих ситуациях:
  - на автозаправочных станциях
  - на паромах
  - при транспортировке автофургонов или кемперов эвакуаторами и другими транспортными средствами.
- В случае пожара отключите подачу газа.
- Не размещайте рядом с устройством химикаты, легковоспламеняющиеся материалы или аэрозольные баллончики.
- Запрещается проверять прибор на утечки газа с помощью открытых источников пламени.
- Если чувствуется запах газа:
  - Не пытайтесь зажечь это устройство.
  - Погасите открытый огонь.
  - Выключите подачу газа.
  - Отсоедините устройство от системы подачи газа.
  - Обратитесь в газовую службу, чтобы проверить систему газоснабжения.
- Присоединяйте или отсоединяйте газовый баллон только на открытом воздухе, вдали от открытого огня, горелки или другого источника воспламенения и только в том случае, если устройство холодное на ощупь.
- Перед использованием газового баллона убедитесь, что уплотнение между устройством и газовым баллоном находится на своем месте и в хорошем состоянии.
- Не используйте устройство, если уплотнение повреждено или изношено.
- После использования отключите подачу газа на газовом баллоне.

Опасность возникновения пожара

- Во время использования устройство следует держать вдали от легковоспламеняющихся материалов.
- Не ставьте какие-либо предметы, кроме посуды, на устройство или вплотную рядом с ним.

- Убедитесь, что устройство находится вдали от легковоспламеняющихся материалов (бумаги, листьев, текстильных материалов).
- Держите легковоспламеняющиеся предметы вдали от прибора.
- Размещайте ручки посуды следующим образом:
  - Ручки посуды никогда не должны выступать за края устройства.
  - Поверните ручки так, чтобы они не находились над другими конфорками.
- Не допускайте перегрева жира или масла.
- Используйте только сухие прихватки при обращении с горячей посудой.
- Выключите устройство, прежде чем снимать посуду.
- Устройством могут пользоваться только взрослые.

Опасность получения ожогов

- Доступные компоненты устройства могут быть очень горячими. Не подпускайте детей.

ОСТОРОЖНО! Несоблюдение этих предостережений может привести к травме легкой или средней тяжести.

Опасность получения ожогов

- При обращении с горячими компонентами используйте защитные перчатки.
- Дайте устройству остыть, прежде чем прикасаться к нему голыми руками.
- При зажигании конфорки вручную:
  - Используйте длинные спички или подходящую зажигалку.
  - Быстро уберите руку обратно, как только конфорка зажглась.
- Употребление алкоголя, медикаментов, отпускаемых по рецепту или без него, может снизить вашу способность правильно собирать и безопасно использовать это устройство.

3 Комплект поставки

Наименование
Варочная панель
Крепежные винты
Руководство по эксплуатации и монтажу

4 Аксессуары

Следующие аксессуары и принадлежности не входят в комплект поставки.

Наименование
Раздвижная разделочная доска

5 Использование по назначению

Газовые кухонные плиты со стеклокерамической поверхностью предназначены для установки на кухне или столешнице в жилых фургонах или кемперах.

Изделия пригодны для следующих целей:

- приготовления и жарки пищи в подходящей посуде
- использования с газом разрешенной категории (см. гл. «Технические характеристики» на стр. 177)

Изделия **не** пригодны для следующих целей:

- использования в качестве обогревателя
- использования под открытым небом
- использования на катерах и лодках

Это изделие подходит только для использования по назначению и применения в соответствии с данной инструкцией.

В данной инструкции содержится информация, необходимая для правильного монтажа и/или эксплуатации изделия. Неправильный монтаж и/или ненадлежащая эксплуатация или техническое обслуживание приводят к неудовлетворительной работе и возможному отказу.

Изготовитель не несет ответственности за какие-либо травмы или повреждение продукта в результате следующих причин:

- Неправильная сборка или подключение, включая повышенное напряжение
- Неправильное техническое обслуживание или использование запасных частей, отличных от оригинальных запасных частей, предоставленных изготовителем
- Изменения в продукте, выполненные без однозначного разрешения изготовителя
- Использование в целях, отличных от указанных в данной инструкции

Компания Dometic оставляет за собой право изменять внешний вид и технические характеристики продукта.

6 Техническое описание

6.1 Спецификации различных моделей

Данное устройство предлагается в различных исполнениях:

Модель	Кол-во горелок
CVH1350GOG	1
CVH1525GOG	2
CVH1700GOG	3

6.2 Панель управления

➤ См. рис. 1, стр. 4.

6.3 Функция

Устройство оснащено предохранительным термоэлементом, который прерывает подачу газа примерно через 30 секунд после того, как погаснет пламя.

7 Монтаж устройства

Монтаж и установка газового соединения должны выполняться квалифицированным специалистом, который продемонстрировал навыки и знания, связанные со монтажом, установкой и эксплуатацией газовых приборов, и прошел обучение технике безопасности.

7.1 Выбор места монтажа

При выборе места монтажа учитывайте следующее:

- В месте монтажа должны иметься вентиляционные отверстия с поперечным сечением не менее 150 см^2.
- Следите за соблюдением минимальных расстояний (рис. **2**, стр. 4).
- Убедитесь, что в месте установки нет сквозняков.

7.2 Операции по монтажу

1. Выполните вырез в столешнице (рис. **3**, стр. 5).
2. Прикрепите резиновое уплотнение между столешницей и устройством.

УКАЗАНИЕ
Обратитесь к изготовителю, если устройство не поставляется с резиновым уплотнением.

3. Закрепите устройство на столешнице (рис. **4**, стр. 6).

7.3 Присоединение устройства к системе газоснабжения

Монтаж и установка газового соединения должны выполняться квалифицированным специалистом, который продемонстрировал навыки и знания, связанные со монтажом, установкой и эксплуатацией газовых приборов, и прошел обучение технике безопасности.

ПРЕДУПРЕЖДЕНИЕ! Опасность взрыва

- Используйте только баллоны с пропаном или бутаном с сертифицированным редукционным вентилем и подходящей головкой.
- Сравните параметры давления на заводской табличке с параметрами давления на баллоне с пропаном или бутаном.
- Избегайте каких-либо нагрузок на газопроводную систему во время и после монтажа.

Соблюдайте следующие указания по подключению:

- Соблюдайте национальные требования.
- Для соединения используйте только стальную трубу ∅ 8 x 1 мм (сварную, бесшовную из стали или из нержавеющей стали).
- Закрепите газовую линию на боковой или задней стенке окружающей мебели так, чтобы не возникало передачи усилия на исполнительные органы.
- Вся газовая линия должна быть выполнена без механических напряжений.

1. Подключите трубы, как показано на рисунке (рис. **5**, стр. 7).
2. Установите над прибором предупреждающую табличку со следующим текстом:

   ПРЕДУПРЕЖДЕНИЕ!
   При приготовлении пищи необходимо обеспечить дополнительную вентиляцию, например, открыв окна рядом с устройством.
   Устройство не должно использоваться в качестве нагревателя."

3. Откройте подачу газа.

ПРЕДУПРЕЖДЕНИЕ! Опасность взрыва
Запрещается проверять герметичность при наличии огня или вблизи источников воспламенения.

4. Проверьте герметичность всех соединений с помощью спрея для поиска утечек.

✓ Герметичность обеспечена, если не образуются пузырьки.

7.4 Присоединение устройства к электрической сети 12 В постоянного тока

1. Присоедините устройство, как показано на рисунке (рис. **6**, стр. 8).
2. Добавьте предохранитель на 1 А в положительный кабель рядом с аккумулятором.

8 Использование устройства

ОСТОРОЖНО! Опасность получения ожогов

- Во время приготовления еды все части устройства, кроме панели управления, сильно нагреваются.
  - Не прикасайтесь к горячим частям устройства во время и после использования
  - Дайте устройству остыть.

8.1 Включение

ОПАСНОСТЬ! Опасность отравления угарным газом

- Перед включением устройства убедитесь, что помещение достаточно проветривается.
- Во время использования в месте монтажа должны быть открыты вентиляционные отверстия со свободным поперечным сечением не менее 150 см^2.
- Эти вентиляционные отверстия могут быть закрыты, когда устройство не используется.

ПРЕДУПРЕЖДЕНИЕ! Опасность взрыва/опасность пожара

Используйте только газ разрешенной категории (см. гл. «Технические характеристики» на стр. 177). Не используйте иные виды топлива.

1. Выберите подходящую посуду для выбранных конфорок в соответствии со следующей таблицей:

Конфорка (рис. 7 , стр. 9)	Диаметр посуды	
S	12–16 см	
M	12–18 см	
T	16–22 см	

2. Включите варочную панель, как показано на рисунке (рис. **8**, стр. 10).

8.2 Выключение

➤ Выключите варочную панель, как показано на рисунке (рис. **9**, стр. 11).

8.3 Замена газового баллона

ПРЕДУПРЕЖДЕНИЕ! Опасность взрыва

- Заменяйте газовый баллон только в местах с хорошей вентиляцией.
- Убедитесь в отсутствии поблизости источников возгорания.
- Заменяйте газовый баллон только тогда, когда устройство не используется и подача газа к устройству отключена.

1. Выключите устройство, повернув ручку в нулевое положение.
2. Закройте вентиль газового баллона.
3. Замените газовый баллон в соответствии с инструкциями изготовителя газовой арматуры.

9 Очистка и уход

ОСТОРОЖНО! Опасность получения ожогов

Перед очисткой, проверкой или обслуживанием устройства дайте ему достаточно остыть.

9.1 Очистка прибора

1. Снимите опору для кастрюли (рис. **10** **1.**,стр. 8).
2. Для очистки устройства используйте мягкую, влажную тряпку (рис. **10** **2.**,стр. 8)

Дополнительные указания по уходу за поверхностями из нержавеющей стали и стекла можно найти в Интернете на сайте documents.dometic.com/?object_id=69917

9.2 Ежегодная проверка безопасности

Монтаж и установка газового соединения должны выполняться квалифицированным специалистом, который продемонстрировал навыки и знания, связанные со монтажом, установкой и эксплуатацией газовых приборов, и прошел обучение технике безопасности.

➤ Из соображений безопасности устройство должно ежегодно проверяться квалифицированным персоналом на предмет надлежащей работы. Любые дефекты должны быть устранены.

9.3 Замена форсунок

Монтаж и установка газового соединения должны выполняться квалифицированным специалистом, который продемонстрировал навыки и знания, связанные со монтажом, установкой и эксплуатацией газовых приборов, и прошел обучение технике безопасности.

➤ Поручите квалифицированному специалисту заменить форсунки, как показано на рисунке (рис. 11, стр. 12 – рис. 12, стр. 13).

10 Гарантия

Действует установленный законом срок гарантии. Если продукт неисправен, обратитесь в торговую организацию или представительство изготовителя в вашей стране (см. dometic.com/dealer).

При обращении по вопросам ремонта или гарантийного обслуживания необходимо также предоставить следующую информацию:

- копию счета с датой покупки
- причину претензии или описание неисправности

11 Утилизация

➤ По возможности выкидывайте упаковочный материал в мусор, подлежащий вторичной переработке.

➤ Выясните в ближайшем центре по вторичной переработке или в торговой сети о соответствующих предписаниях по утилизации изделия.

12 Технические характеристики

	Варочные панели
Категория газа:	пропан (G31), бутан (G30)
Категория устройств:	I_3 B/P(30)
Давление подвода газа:	AT, DE, BG, CY, DK, EE, FI, GR, HU, IS, LT, LV, MT, NL, NO, RO, SE, SI, SK, AL, HR, MK, TR: 30 мбар пропан (G31) 30 мбар бутан (G30)
Категория устройств:	I_{3+}, пропан/бутан
Давление подвода газа:	BE, CH, CY, CZ, ES, FR, GB, GR, IE, IT, LT, PL, PT, SI, SK, AL, MK, TR: 37 мбар пропан (G31) 28–30 мбар бутан (G30)
Подводимое напряжение:	12 В⎓ (предохранитель 1 A)
Испытания/сертификат:	CE UK CA

См. рис. 7 , стр. 9:

Модель	**Конфорка A** S			**Конфорка B** M			**Конфорка C** L		
	*	**	***	*	**	***	*	**	***
CVH1350GOG	–	–	–	–	–	–	0,73	2,0	146
CVC1525GOG	0,54	1,1	80	–	–	–	0,73	2,0	146
CVC1700GOG	0,54	1,1	80	0,65	1,6	116,8	0,73	2,0	146

*	Инжектор	мм
**	Мощность	кВт
***	Потребление газа	г/ч

Prosimy o uważne przeczytanie niniejszej instrukcji i przestrzeganie wszystkich zawartych w niej instrukcji postępowania, wskazówek i ostrzeżeń. Pozwoli to zapewnić, że produkt będzie zawsze prawidłowo instalowany, wykorzystywany i konserwowany. Niniejsza instrukcja MUSI przez cały czas pozostawać przy produkcie.

Korzystając z produktu, użytkownik potwierdza uważne przeczytanie wszelkich instrukcji, wskazówek i ostrzeżeń, ich zrozumienie oraz zobowiązuje się przestrzegać zawartych w nich warunków. Użytkownik zobowiązuje się wykorzystywać niniejszy produkt wyłącznie zgodnie z jego przeznaczeniem i zamierzonym zastosowaniem oraz z instrukcjami, wskazówkami i ostrzeżeniami wyszczególnionymi w niniejszej instrukcji produktu, jak również ze wszystkimi mającymi zastosowanie przepisami i regulacjami prawnymi. Nieprzestrzeganie zawartych tu instrukcji i ostrzeżeń może skutkować obrażeniami u użytkownika oraz osób trzecich, uszkodzeniem produktu lub też uszkodzeniem mienia w sąsiedztwie produktu. Zastrzega się możliwość wprowadzania zmian i aktualizacji niniejszej instrukcji produktu, wraz z instrukcjami, wskazówkami i ostrzeżeniami oraz powiązaną dokumentacją. Aktualne informacje dotyczące produktu można zawsze znaleźć na stronie documents.dometic.com.

Niniejsza instrukcja montażu i obsługi obejmuje wersje produktu przeznaczone do stosowania w przyczepach lub pojazdach kempingowych.

Instrukcję montażu i obsługi wersji produktu przeznaczonych do stosowania na łodziach można znaleźć w internecie pod adresem:

documents.dometic.com/?object_id=79927

Spis treści

1 Objaśnienie symboli 179

2 Wskazówki bezpieczeństwa 179

3 W zestawie 183

4 Akcesoria 184

5 Użytkowanie zgodne z przeznaczeniem 184

6 Opis techniczny 185

7 Montaż urządzenia 185

8 Korzystanie z urządzenia 187

9 Czyszczenie i konserwacja 189

10 Gwarancja 190

11 Utylizacja 190

12 Dane techniczne 191

1 Objaśnienie symboli

NIEBEZPIECZEŃSTWO!
Wskazówka bezpieczeństwa: Wskazuje niebezpieczną sytuację, która – jeśli się jej nie uniknie – prowadzi do śmierci lub poważnych obrażeń.

OSTRZEŻENIE!
Wskazówka bezpieczeństwa: Wskazuje niebezpieczną sytuację, która – jeśli się jej nie uniknie – może prowadzić do śmierci lub poważnych obrażeń.

OSTROŻNIE!
Wskazówka bezpieczeństwa: Wskazuje niebezpieczną sytuację, która – jeśli się jej nie uniknie – może prowadzić do lekkich lub umiarkowanych obrażeń.

UWAGA!
Wskazuje sytuację, która – jeśli się jej nie uniknie – może prowadzić do powstania szkód materialnych.

WSKAZÓWKA
Dodatkowe informacje dotyczące obsługi produktu.

2 Wskazówki bezpieczeństwa

2.1 Uwagi wstępne

- Przed instalacją należy upewnić się, że lokalne warunki zasilania gazem (rodzaj i ciśnienie gazu) oraz regulacja urządzenia są ze sobą zgodne.
- Warunki regulacji dla urządzenia są podane na etykiecie (lub tabliczce znamionowej).
- Urządzenie to nie jest podłączone do urządzenia do odprowadzania produktów spalania. Należy je zainstalować i przyłączyć zgodnie z obowiązującymi przepisami dotyczącymi instalacji. Szczególną uwagę należy zwrócić na odpowiednie wymagania dotyczące wentylacji.

2.2 Podstawowe zasady bezpieczeństwa

OSTRZEŻENIE! Nieprzestrzeganie tych ostrzeżeń może prowadzić do śmierci lub ciężkich obrażeń.

Ryzyko wybuchu

- Napraw mogą dokonywać tylko odpowiednio wykwalifikowane osoby. Nieodpowiednio wykonane naprawy mogą być przyczyną poważnych zagrożeń.
- Urządzenie musi zostać zainstalowane zgodnie z przepisami obowiązującymi w kraju jego zastosowania.
- Urządzenia należy używać wyłącznie w dobrze wentylowanej przestrzeni.
- Przed instalacją lub użytkowaniem urządzenia należy zapoznać się z dołączonymi do niego instrukcjami.
- Nie wprowadzać modyfikacji w urządzeniu.
- Nie demontować ani nie wymieniać żadnych elementów urządzenia.
- Wąż do gazu należy wymienić, jeśli wymagają tego krajowe przepisy.

Ryzyko pożaru

- Nie pozostawiać gorącego lub pracującego urządzenia bez nadzoru.
- Należy dopilnować, aby dzieci nie bawiły się urządzeniem.
- Należy mieć w pogotowiu odpowiednią gaśnicę.
  Gaśnica powinna być regularnie kontrolowana przez wykwalifikowaną osobę.

Ryzyko poparzenia

- Nie zbliżać dłoni, twarzy ani włosów do palników.
- Nie nosić luźnej odzieży ani niezwiązanych długich włosów podczas zapalania lub korzystania z urządzenia.
- Trzymać dzieci i zwierzęta w bezpiecznej odległości.
- Zachować ostrożność podczas wykonywania wszelkich czynności przy urządzeniu, aby uniknąć oparzeń i innych obrażeń.

OSTROŻNIE! Nieprzestrzeganie tych uwag może prowadzić do lekkich lub umiarkowanych obrażeń.

Ryzyko obrażeń

- W przypadku uszkodzenia szkła płyty grzewczej:
  - Natychmiast wyłączyć wszystkie palniki i odłączyć urządzenie od zasilania gazem.
  - Nie dotykać powierzchni urządzenia.
  - Nie używać urządzenia.

UWAGA! Ryzyko uszkodzenia

- Nie dopuszczać do kontaktu ciężkich ani ostrych przedmiotów ze szklaną powierzchnią urządzenia.
- Uważać, aby nie doszło do upadku garnków, patelni ani innych przedmiotów na szklaną powierzchnię urządzenia.

2.3 Bezpieczeństwo podczas eksploatacji urządzenia

NIEBEZPIECZEŃSTWO! Nieprzestrzeganie tych instrukcji może prowadzić do śmierci lub ciężkich obrażeń.

Ryzyko zatrucia tlenkiem węgla

- Podczas spalania płynnego gazu powstaje tlenek węgla, który gromadzi się w zamkniętych przestrzeniach.
  Urządzenia należy używać wyłącznie przy dostatecznej wentylacji.

Ryzyko uduszenia

- Używanie urządzenia w niewentylowanym obszarze prowadzi do redukcji ilości tlenu na danym obszarze.
- Nie używać urządzenia jako grzejnika do ogrzewania pomieszczeń.
- Użytkowanie kuchenki gazowej powoduje wytwarzanie ciepła, wilgoci i produktów spalania w pomieszczeniu, w którym jest ona zainstalowana.
  - Należy zapewnić dobrą wentylację kuchni, zwłaszcza w trakcie używania urządzenia.
  - Należy pozostawić otwarte naturalne otwory wentylacyjne lub zainstalować urządzenie do wentylacji mechanicznej (np. wyciąg mechaniczny).
- Długotrwałe intensywne użytkowanie urządzenia może wymagać dodatkowej wentylacji, na przykład otwarcia okna, lub bardziej efektywnej wentylacji – na przykład zwiększenia poziomu wentylacji mechanicznej.

OSTRZEŻENIE! Nieprzestrzeganie tych ostrzeżeń może prowadzić do śmierci lub ciężkich obrażeń.

Ryzyko wybuchu

- Nie używać urządzenia, jeśli jest ono nieszczelne, uszkodzone lub nie działa prawidłowo.
- Nigdy nie używać urządzenia w następujących sytuacjach:
  - Na stacjach benzynowych
  - Na promach
  - Podczas holowania przyczepy kempingowej lub pojazdu kempingowego przez inne pojazdy, w tym pojazdy pomocy drogowej
- W przypadku pożaru odciąć dopływ gazu.
- Nie umieszczać w pobliżu urządzenia chemikaliów, materiałów łatwopalnych ani pojemników aerozolowych.
- Nigdy nie odszukiwać ew. wycieków gazu za pomocą otwartego płomienia.
- W przypadku wyczucia gazu:
  - Nie próbować zapalać urządzenia.
  - Zgasić wszelkie nieosłonięte płomienie.
  - Odciąć dopływ gazu.
  - Odłączyć urządzenie od zasilania gazem.
  - Zlecić kontrolę instalacji gazowej specjalistycznej firmie.
- Pojemnik z gazem przyłączać i odłączać wyłącznie na zewnątrz, z dala od otwartych płomieni, płomieni pilotowych lub innych źródeł zapłonu i tylko wtedy, gdy urządzenie jest chłodne w dotyku.
- Przed zastosowaniem pojemnika z gazem sprawdzić prawidłowe umieszczenie i stan uszczelki pomiędzy urządzeniem a pojemnikiem z gazem.
- Nie używać urządzenia z uszkodzoną lub zużytą uszczelką.
- Po użyciu zakręcić zawór na pojemniku z gazem.

Ryzyko pożaru

- Urządzenie wykorzystywać z dala od materiałów łatwopalnych.
- Nie stawiać na urządzeniu ani przy nim żadnych przedmiotów poza naczyniami do gotowania.
- Nie stawiać urządzenia w pobliżu palnych materiałów (papier, suche liście, tekstylia).
- Łatwopalne przedmioty trzymać z dala od palnika.

- Uchwyty naczyń do gotowania ustawić w następujący sposób:
  - Uchwyty naczyń do gotowania nie mogą wystawać poza krawędź urządzenia.
  - Należy obrócić je do wewnątrz, ale tak, aby nie znalazły się nad innymi palnikami.
- Nie podgrzewać nadmiernie oleju lub innych tłuszczów.
- Do gorących naczyń do gotowania należy używać wyłącznie suchych uchwytów do garnków.
- Wyłączyć urządzenie przed zdjęciem z niego naczynia do gotowania.
- Z urządzenia korzystać wyłącznie, gdy zapewniony jest nadzór osoby dorosłej.

Ryzyko poparzenia

- Dostępne części urządzenia mogą być bardzo gorące. Trzymać dzieci z dala od urządzenia.

OSTROŻNIE! Nieprzestrzeganie tych instrukcji może prowadzić do lekkich lub umiarkowanych obrażeń.

Ryzyko poparzenia

- Podczas obchodzenia się z gorącymi elementami nosić rękawice ochronne.
- Przed dotknięciem urządzenia gołymi rękami pozostawić je do ostygnięcia.
- W przypadku ręcznego zapalania palnika:
  - Należy używać długich zapałek lub odpowiedniej zapalarki.
  - Po zapaleniu palnika należy szybko cofnąć rękę.
- Spożywanie alkoholu lub zażywanie leków – dostępnych na receptę lub bez niej – może upośledzać zdolność do właściwego montażu i bezpiecznej obsługi tego urządzenia.

3 W zestawie

Opis
Płyta grzewcza
Śruby mocujące
Instrukcja montażu i obsługi

4 Akcesoria

Poniższe akcesoria nie są dostarczane w zestawie.

Opis
Przesuwana deska do krojenia

5 Użytkowanie zgodne z przeznaczeniem

Gazowe płyty grzewcze ze szklaną powierzchnią są przeznaczone do montażu w kuchni lub na blacie w przyczepach lub pojazdach kempingowych.

Produkty są przeznaczone do:

- Gotowania i smażenia potraw w odpowiednich naczyniach
- Używania z gazem o dopuszczalnej kategorii (patrz rozdz. „Dane techniczne" na stronie 191)

Produkty **nie** są przeznaczone do:

- Używania jako grzejniki do ogrzewania pomieszczeń
- Wykorzystywania na wolnym powietrzu
- Używania na łodziach

Niniejszy produkt jest przystosowany wyłącznie do wykorzystywania zgodnie z jego przeznaczeniem oraz zamierzonym zastosowaniem według niniejszej instrukcji.

Niniejsza instrukcja zawiera informacje, które są niezbędne do prawidłowego montażu i/lub obsługi produktu. Nieprawidłowy montaż i/lub niewłaściwa obsługa lub konserwacja powodują niezadowalające działanie i mogą prowadzić do uszkodzeń.

Producent nie ponosi żadnej odpowiedzialności za ewentualne obrażenia lub uszkodzenia produktu wynikłe z następujących przyczyn:

- Nieprawidłowy montaż lub podłączenie, w tym zbyt wysokie napięcie
- Niewłaściwa konserwacja lub użycie innych części zamiennych niż oryginalne części zamienne dostarczone przez producenta
- Wprowadzanie zmian w produkcie bez wyraźnej zgody producenta
- Użytkowanie w celach innych niż opisane w niniejszej instrukcji obsługi

Firma Dometic zastrzega sobie prawo do zmiany wyglądu i specyfikacji produktu.

6 Opis techniczny

6.1 Specyfikacje poszczególnych modeli

Urządzenie jest dostępne w różnych wersjach:

Model	Liczba palników
CVH1350GOG	1
CVH1525GOG	2
CVH1700GOG	3

6.2 Panel sterowania

➤ Patrz rys. **1**, strona 4.

6.3 Funkcja

Urządzenie wyposażone jest w zabezpieczającą termoparę, która przerywa dopływ gazu po ok. 30 sekundach od zgaśnięcia płomienia.

7 Montaż urządzenia

Przyłącze gazowe musi zostać wykonane i zainstalowane przez wykwalifikowaną osobę, posiadającą poświadczone kompetencje i wiedzę w zakresie budowy, instalacji i obsługi urządzeń gazowych, która przeszła szkolenie w zakresie bezpieczeństwa, pozwalające na identyfikację i unikanie występujących zagrożeń.

7.1 Wybór miejsca montażu

Przy wyborze miejsca montażu należy uwzględnić następujące instrukcje:

- W miejscu montażu znajdować się muszą otwory wentylacyjne o przekroju co najmniej 150 cm^2.
- Upewnić się, że zachowano minimalne odległości (rys. **2**, strona 4).
- Upewnić się, że w miejscu instalacji nie ma przeciągów.

7.2 Etapy instalacji

1. Wykonać wycięcie w blacie (rys. **3**, strona 5).
2. Zamocować gumową uszczelkę pomiędzy blatem a urządzeniem.

WSKAZÓWKA
Jeśli gumowa uszczelka nie została dostarczona wraz z urządzeniem, należy skontaktować się z producentem.

3. Zamocować urządzenie w blacie (rys. **4**, strona 6).

7.3 Podłączanie urządzenia do zasilania gazem

Przyłącze gazowe musi zostać wykonane i zainstalowane przez wykwalifikowaną osobę, posiadającą poświadczone kompetencje i wiedzę w zakresie budowy, instalacji i obsługi urządzeń gazowych, która przeszła szkolenie w zakresie bezpieczeństwa, pozwalające na identyfikację i unikanie występujących zagrożeń.

OSTRZEŻENIE! Ryzyko wybuchu
- Stosować wyłącznie pojemniki z propanem lub butanem z certyfikowanym reduktorem i odpowiednią głowicą.
- Porównać informacje zawarte na tabliczce znamionowej z informacjami na pojemnikach z propanem lub butanem.
- Unikać naprężeń przewodów gazowych – zarówno podczas instalacji, jak i po jej zakończeniu.

Należy przestrzegać następujących wskazówek dotyczących podłączania:
- Przestrzegać krajowych wymogów.
- Do wykonania przyłącza stosować wyłącznie rurę stalową Ø 8 x 1 mm (spawaną, bezszwową lub ze stali nierdzewnej).
- Przymocować przewód gazowy do bocznej lub tylnej ścianki pobliskich szafek, aby odciążyć elementy regulacyjne.
- Cały przewód gazowy musi być wolny od naprężeń.

1. Podłączyć rury w zilustrowany sposób (rys. **5**, strona 7).
2. Nad urządzeniem należy umieścić tabliczkę informacyjną z napisem:

OSTRZEŻENIE!
Podczas gotowania należy zapewnić dodatkową wentylację, na przykład poprzez otwarcie okien w pobliżu urządzenia.
Urządzenie nie może być używane do ogrzewania pomieszczeń".

3. Otworzyć dopływ gazu.

OSTRZEŻENIE! Ryzyko wybuchu
Szczelności nie należy sprawdzać przy otwartym ogniu lub w pobliżu źródeł zapłonu.

4. Sprawdzić szczelność wszystkich połączeń za pomocą środka do wykrywania nieszczelności w sprayu.

✓ O szczelności świadczy brak pęcherzyków.

7.4 Podłączanie urządzenia do instalacji elektrycznej prądu stałego 12 V

1. Podłączyć urządzenie w zilustrowany sposób (rys. **6**, strona 8).
2. Przyłączyć bezpiecznik 1 A na dodatnim przewodzie w pobliżu akumulatora.

8 Korzystanie z urządzenia

OSTROŻNIE! Ryzyko poparzenia
- Podczas gotowania wszystkie części urządzenia – za wyjątkiem panelu sterowania – nagrzewają się do bardzo wysokich temperatur.
  - Nie dotykać gorących części urządzenia w trakcie i po zakończeniu jego użytkowania.
  - Pozostawić urządzenie do całkowitego ostygnięcia.

8.1 Włączanie

NIEBEZPIECZEŃSTWO! Ryzyko zatrucia tlenkiem węgla

- Przed włączeniem urządzenia należy upewnić się, że dany obszar jest wystarczająco wentylowany.
- Podczas użytkowania urządzenia w pomieszczeniu, w którym jest ono zainstalowane, muszą być otwarte otwory wentylacyjne o przekroju co najmniej 150 cm^2.
- Otwory te mogą być zamknięte, gdy urządzenie nie jest używane.

OSTRZEŻENIE! Ryzyko wybuchu/pożaru

Stosować wyłącznie gaz o dopuszczalnej kategorii (patrz rozdz. „Dane techniczne" na stronie 191). Nie wolno stosować innych paliw.

1. Dobrać odpowiednie naczynia do gotowania do wybranych palników zgodnie z poniższą tabelą:

Palnik (rys. 7, strona 9)	Średnica naczynia do gotowania	
S	12–16 cm	
M	12–18 cm	
T	16–22 cm	

2. Włączyć płytę grzewczą w zilustrowany sposób (rys. 8, strona 10).

8.2 Wyłączanie

➤ Wyłączyć płytę grzewczą w zilustrowany sposób (rys. 9, strona 11).

8.3 Wymiana pojemnika z gazem

OSTRZEŻENIE! Ryzyko wybuchu
- Pojemnik z gazem wymieniać wyłącznie w miejscach o dobrej wentylacji.
- Upewnić się, że w pobliżu nie ma żadnego źródła zapłonu.
- Pojemnik z gazem wymieniać tylko wtedy, gdy urządzenie nie jest używane, a dopływ gazu do urządzenia jest wyłączony.

1. Wyłączyć urządzenie poprzez przekręcenie pokrętła do pozycji zerowej.
2. Zamknąć zawór na pojemniku z gazem.
3. Butlę gazową należy wymienić zgodnie z instrukcją producenta złącza gazowego.

9 Czyszczenie i konserwacja

OSTROŻNIE! Ryzyko poparzenia
Przed przystąpieniem do czyszczenia, kontroli lub konserwacji urządzenia należy pozostawić je do ostygnięcia.

9.1 Czyszczenie urządzenia

1. Zdjąć ruszt (rys. 10 **1.**,strona 8).
2. Wyczyścić urządzenie miękką, wilgotną ściereczką (rys. 10 **2.**,strona 8)

Dodatkowe wskazówki dotyczące pielęgnacji powierzchni ze stali nierdzewnej i szkła można znaleźć w internecie na stronie documents.dometic.com/?object_id=69917

9.2 Coroczna kontrola bezpieczeństwa

Przyłącze gazowe musi zostać wykonane i zainstalowane przez wykwalifikowaną osobę, posiadającą poświadczone kompetencje i wiedzę w zakresie budowy, instalacji i obsługi urządzeń gazowych, która przeszła szkolenie w zakresie bezpieczeństwa, pozwalające na identyfikację i unikanie występujących zagrożeń.

➤ Ze względów bezpieczeństwa urządzenie powinno być co roku sprawdzane przez wykwalifikowaną osobę pod kątem prawidłowego działania. Wszelkie usterki muszą zostać naprawione.

9.3 Wymiana dysz

Przyłącze gazowe musi zostać wykonane i zainstalowane przez wykwalifikowaną osobę, posiadającą poświadczone kompetencje i wiedzę w zakresie budowy, instalacji i obsługi urządzeń gazowych, która przeszła szkolenie w zakresie bezpieczeństwa, pozwalające na identyfikację i unikanie występujących zagrożeń.

➤ Zlecić wykwalifikowanej osobie wymianę dysz w zilustrowany sposób (rys. **11**, strona 12 – rys. **12**, strona 13).

10 Gwarancja

Obowiązuje ustawowy okres gwarancji. W przypadku stwierdzenia uszkodzenia produktu, należy zgłosić się do jego sprzedawcy lub oddziału producenta w danym kraju (patrz dometic.com/dealer).

W celu naprawy lub realizacji gwarancji konieczne jest przesłanie wraz z produktem następujących dokumentów:

- Kopii rachunku z datą zakupu
- Informacja o przyczynie reklamacji lub opis wady

11 Utylizacja

➤ Opakowanie należy w miarę możliwości wrzucić do odpowiedniego pojemnika na odpady do recyklingu.

➤ Szczegółowe informacje na temat utylizacji produktu zgodnie z obowiązującymi przepisami można uzyskać w lokalnym zakładzie recyclingu lub u specjalistycznego dystrybutora.

12 Dane techniczne

	Płyty grzewcze
Kategoria gazu:	propan (G31), butan (G30)
Kategoria urządzenia:	I_3 B/P(30)
Ciśnienie przyłącza gazu:	AT, DE, BG, CY, DK, EE, FI, GR, HU, IS, LT, LV, MT, NL, NO, RO, SE, SI, SK, AL, HR, MK, TR: 30 mbar – propan (G31) 30 mbar – butan (G30)
Kategoria urządzenia:	I_{3+}, propan/butan
Ciśnienie przyłącza gazu:	BE, CH, CY, CZ, ES, FR, GB, GR, IE, IT, LT, PL, PT, SI, SK, AL, MK, TR: 37 mbar – propan (G31) 28–30 mbar – butan (G30)
Napięcie zasilania:	12 V⎓ (bezpiecznik 1 A)
Kontrola/certyfikat:	CE UK CA

Patrz rys. **7**, strona 9:

Model	**Palnik A** S			**Palnik B** M			**Palnik C** L		
	*	**	***	*	**	***	*	**	***
CVH1350GOG	–	–	–	–	–	–	0,73	2,0	146
CVC1525GOG	0,54	1,1	80	–	–	–	0,73	2,0	146
CVC1700GOG	0,54	1,1	80	0,65	1,6	116,8	0,73	2,0	146

*	Dysza	mm
**	Moc	kW
***	Zużycie gazu	g/h

Dôkladne si prečítajte tento návod a dodržiavajte všetky pokyny, usmernenia a varovania uvedené v tomto návode k výrobku, aby sa zaručilo, že výrobok sa vždy bude správne inštalovať, používať a udržiavať. Tento návod MUSÍ zostať priložený k výrobku.

Používaním tohto výrobku týmto potvrdzujete, že ste si dôkladne prečítali všetky pokyny, usmernenia a varovania a že rozumiete a súhlasíte s dodržiavaním všetkých uvedených podmienok. Súhlasíte, že tento výrobok budete používať len v súlade so zamýšľaným použitím a v súlade s pokynmi, usmerneniami a varovania uvedenými v tomto návode k výrobku, ako aj v súlade so všetkými platnými zákonmi a nariadeniami. V prípade, že si neprečítate a nebudete sa riadiť pokynmi a varovaniami uvedenými v tomto návode, môže mať za následok vaše poranenie alebo poranenie iných osôb, poškodenie vášho výrobku alebo poškodenie majetku v jeho blízkosti. Tento návod k výrobku vrátane pokynov, usmernení a varovaní, a súvisiaca dokumentácia môže podliehať zmenám a aktualizáciám. Najaktuálnejšie informácie o výrobku nájdete na adrese documents.dometic.com.

Tento návod na montáž a uvedenie do prevádzky sa vzťahuje na verzie výrobku určené na použitie v karavanoch alebo obytných vozidlách.

Návod na montáž a uvedenie do prevádzky určený pre verzie výrobkov vhodné na použitie na lodiach nájdete online na adrese:

documents.dometic.com/?object_id=79927

Obsah

1 Vysvetlenie symbolov 192
2 Bezpečnostné pokyny 193
3 Rozsah dodávky 197
4 Príslušenstvo 197
5 Používanie v súlade s určením 197
6 Technický opis. 198
7 Inštalácia zariadenia 199
8 Používanie zariadenia 201
9 Čistenie a údržba 202
10 Záruka 203
11 Likvidácia 203
12 Technické údaje 204

1 Vysvetlenie symbolov

NEBZPEČENSTVO!
Bezpečnostný pokyn: Označuje nebezpečnú situáciu, ktorej následnom je smrť alebo vážne zranenie, ak sa jej nezabráni.

VÝSTRAHA!
Bezpečnostný pokyn: Označuje nebezpečnú situáciu, ktorej následnom môže byť smrť alebo vážne zranenie, ak sa jej nezabráni.

UPOZORNENIE!
Bezpečnostný pokyn: Označuje nebezpečnú situáciu, ktorej následnom môže byť malé alebo stredne ťažké zranenie, ak sa jej nezabráni.

POZOR!
Označuje situáciu, ktorej následnom môže byť poškodenie majetku, ak sa jej nezabráni.

POZNÁMKA
Doplňujúce informácie týkajúce sa obsluhy produktu.

2 Bezpečnostné pokyny

2.1 Predbežné poznámky

- Pred inštaláciou sa ubezpečte, že podmienky miestnej dodávky (druh plynu a tlak plynu) a nastavenie zariadenia sa zhodujú.
- Podmienky nastavenia pre toto zariadenie sú uvedené na štítku (alebo typovom štítku).
- Toto zariadenie nie je pripojené k zariadeniu na odvod splodín/produktov horenia. Musí byť nainštalované a pripojené v súlade s aktuálne platnými montážnymi predpismi. Pozornosť je nutné venovať najmä relevantným požiadavkám ohľadom vetrania.

2.2 Základy bezpečnosti

VÝSTRAHA! Nedodržanie týchto varovaní môže mať za následok smrť alebo vážne poranenie.

Nebezpečenstvo výbuchu

- Opravy na tomto zariadení smie vykonávať len spôsobilý personál. Neodborné opravy predstavujú riziko vážnych nebezpečenstiev.
- Toto zariadenie musí byť nainštalované v súlade so všetkými vnútroštátnymi predpismi platnými v krajine použitia.
- Toto zariadenie sa musí používať len v dobre vetranej miestnosti.

- Pred montážou alebo použitím tohto zariadenia si prečítajte návod.
- Zariadenie nepozmeňujte ani neupravujte.
- Nepokúšajte sa odstrániť alebo vymeniť žiadnu súčasť tohto zariadenia.
- Plynovú hadicu je potrebné vymeniť, ak si to vyžadujú predpisy danej krajiny.

Nebezpečenstvo požiaru

- Toto zariadenie nenechávajte bez dozoru, keď sa používa.
- Dohliadnite na to, aby sa deti nehrali so zariadením.
- Majte pripravený vhodný hasiaci prístroj.
  Postarajte sa, aby hasiaci prístroj v pravidelných intervaloch skontroloval kvalifikovaný personál.

Nebezpečenstvo popálenia

- Nepribližujte sa rukami, tvárou a vlasmi k horáku.
- Nenoste voľný odev alebo si zopnite dlhé vlasy, keď zapaľujete alebo používate toto zariadenie.
- Nedovoľte deťom a domácim miláčikom, aby sa priblížili k výrobku.
- Starostlivo sledujte činnosti a prostredie okolo tohto zariadenia, aby ste predišli popáleninám alebo iným poraneniam.

UPOZORNENIE! Nedodržanie týchto upozornení môže mať za následok drobné alebo stredne ťažké poranenie.

Nebezpečenstvo poranenia

- V prípade rozbitia skla ohrievacej platne:
  - Okamžite vypnite všetky horáky a odpojte zariadenie od prívodu plynu.
  - Nedotýkajte sa povrchu zariadenia.
  - Nepoužívajte zariadenie.

POZOR! Nebezpečenstvo poškodenia

- V blízkosti skleneného povrchu zariadenia neskladujte žiadne ťažké alebo ostré predmety.
- Dávajte pozor, aby kuchynský riad alebo iné predmety nespadli na sklenený povrch zariadenia.

2.3 Bezpečnosť pri prevádzke zariadenia

NEBZPEČENSTVO! Nedodržanie týchto pokynov bude mať za následok smrť alebo vážne poranenie.

Nebezpečenstvo otravy oxidom uhoľnatým

- Pri procese spaľovania skvapalneného plynu vzniká oxid uhoľnatý, ktorý sa hromadí v uzavretom priestore.
  Toto zariadenie používajte len pri dostatočnom vetraní.

Nebezpečenstvo udusenia

- Používanie tohto zariadenia v nevetranom priestore vedie k nedostatku kyslíka v tomto priestore.
- Nepoužívajte zariadenie ako ohrievač.
- Používanie plynového spotrebiča na varenie má za následok produkciu tepla, vlhkosti a spalín v miestnosti, v ktorej je nainštalovaný.
  - Zabezpečte dobré vetranie kuchyne, najmä keď sa zariadenie používa.
  - Nechajte otvorené prirodzené vetracie otvory alebo nainštalujte mechanické vetracie zariadenie (napr. mechanický odsávač pár).
- Dlhodobé intenzívne používanie zariadenia si môže vyžadovať dodatočné vetranie, napríklad otvorenie okna, alebo účinnejšie vetranie, napríklad zvýšenie úrovne mechanickej ventilácie, ak je k dispozícii.

VÝSTRAHA! Nedodržanie týchto varovaní môže mať za následok smrť alebo vážne poranenie.

Nebezpečenstvo výbuchu

- Nepoužívajte toto zariadenie, ak netesní, je poškodené alebo nefunguje správne.
- Nikdy nepoužívajte zariadenie v nasledujúcich situáciách:
  - na čerpacích staniciach
  - na kompách
  - počas prepravy obytného vozidla alebo karavanu pomocou prepravného alebo odťahového vozidla
- V prípade požiaru vypnite prívod plynu.
- Neskladujte chemikálie, horľavé materiály alebo spreje v blízkosti tohto spotrebiča.
- Nikdy nekontrolujte únik plynu pomocou otvoreného plameňa.

- Ak zacítite zápach plynu:
  - Nepokúšajte sa zapáliť toto zariadenie.
  - Zahaste všetky otvorené plamene.
  - Vypnite prívod plynu.
  - Zariadenie odpojte od prívodu plynu.
  - Plynovú sústavu nechajte skontrolovať odborníkom.
- Plynovú nádobu pripájajte alebo odpájajte v exteriéri mimo dosahu otvoreného plameňa, pilotného plameňa alebo iných zápalných zdrojov a iba vtedy, keď je toto zariadenie chladné na dotyk.
- Pred použitím plynovej nádoby skontrolujte, či je tesnenie medzi týmto zariadením a plynovou nádobou na svojom mieste a v dobrom stave.
- Ak je tesnenie poškodené alebo opotrebované, zariadenie nepoužívajte.
- Po použití vypnite prívod plynu na plynovej nádobe.

Nebezpečenstvo požiaru

- Toto zariadenie nesmie byť počas používania v blízkosti horľavých materiálov.
- Na alebo pred toto zariadenie neumiestňujte iné predmety než kuchynský riad.
- Nikdy neumiestňujte toto zariadenie do blízkosti horľavých materiálov (papier, suché lístie, textílie).
- Horľavé predmety neskladujte v blízkosti horáka.
- Umiestnite rukoväte kuchynského riadu takto:
  - Rukoväte kuchynského riadu nikdy nenechávajte prečnievať cez okraj zariadenia.
  - Otočte rukoväte kuchynského riadu dovnútra, ale tak, aby sa nenachádzali nad inými horákmi.
- Neohrievajte nadmerne tuk ani olej.
- Na manipuláciu s horúcim kuchynským riadom používajte len suché kuchynské chňapky.
- Pred odobratím kuchynského riadu zariadenie vypnite.
- Toto zariadenie používajte iba v prítomnosti dospelej osoby.

Nebezpečenstvo popálenia

- Prístupné časti a diely môžu byť veľmi horúce. Nedovoľte deťom, aby sa priblížili.

UPOZORNENIE! Nedodržanie týchto upozornení môže mať za následok ľahké alebo stredne ťažké zranenie.

Nebezpečenstvo popálenia

- Pri manipulácii s horúcimi súčasťami používajte ochranné rukavice.
- Nechajte toto zariadenie dostatočne vychladnúť, skôr než sa ho dotknete holými rukami.
- Ak zapaľujete horák ručne:
  - Používajte dlhé zápalky alebo vhodný zapaľovač.
  - Hneď po zapálení horáka rýchlo odtiahnite ruku.
- Požitie alkoholu alebo liekov na predpis či voľne predajných liekov môže ovplyvniť vašu schopnosť správnej montáže alebo bezpečného používania tohto spotrebiča.

3 Rozsah dodávky

Opis
Varič
Upevňovacie skrutky
Návod na montáž a uvedenie do prevádzky

4 Príslušenstvo

Nasledujúce príslušenstvo nie je súčasťou dodávky.

Opis
Výsuvná doska na krájanie

5 Používanie v súlade s určením

Plynové variče na sklokeramickej doske sú určené na inštaláciu do kuchyne alebo na kuchynskú dosku v karavanoch alebo obytných vozidlách.

Výrobky sú vhodné na:

- varenie a vyprážanie potravín vo vhodnom kuchynskom riade

- použitie s plynom povolenej kategórie (pozri kap. „Technické údaje“ na strane 204)

Výrobky **nie sú** vhodné na:

- použitie ako ohrievač
- použitie v exteriéri
- použitie na lodiach

Tento výrobok je vhodný iba na použitie na zamýšľaný účel a použitie v súlade s týmto návodom.

Tento návod obsahuje informácie, ktoré sú nevyhnutné pre správnu inštaláciu a/alebo obsluhu výrobku. Chybná inštalácia a/alebo nesprávna obsluha či údržba bude mať za následok neuspokojivý výkon a možnú poruchu.

Výrobca nenesie žiadnu zodpovednosť za akékoľvek poranenia či škody na výrobku spôsobené:

- nesprávnou montážou alebo pripojením vrátane nadmerného napätia
- nesprávnou údržbou alebo použitím iných ako originálnych náhradných dielov poskytnutých výrobcom
- zmenami výrobku bez výslovného povolenia výrobcu
- použitím na iné účely než na účely opísané v návode

Spoločnosť Dometic si vyhradzuje právo na zmenu vzhľadu a technických parametrov výrobku.

6 Technický opis

6.1 Špecifikácie rôznych modelov

Zariadenie je dostupné v rôznych verziách:

Model	Počet horákov
CVH1350GOG	1
CVH1525GOG	2
CVH1700GOG	3

6.2 Ovládací panel

➤ Pozri obr. **1**, strane 4.

6.3 Funkcia

Zariadenie je vybavené bezpečnostným termočlánkom, ktorý v prípade zhasnutia plameňa preruší po cca 30 sekundách prívod plynu.

7 Inštalácia zariadenia

Montáž a inštaláciu plynovej prípojky musí vykonať kvalifikovaná osoba, ktorá preukázala zručnosti a znalosti týkajúce sa konštrukcie, inštalácie a prevádzky plynových spotrebičov a absolvovala bezpečnostné školenie na identifikáciu a predchádzanie príslušným nebezpečenstvám.

7.1 Výber miesta montáže

Pri výbere miesta montáže dodržiavajte nasledujúce pokyny:

- V mieste inštalácie musia byť vetracie otvory s prierezom najmenej 150 cm^2.
- Postarajte sa, aby boli dodržané minimálne vzdialenosti (obr. **2**, strane 4).
- Postarajte sa, aby na mieste inštalácie nebol prievan.

7.2 Postup montáže

1. Vytvorte výrez na kuchynskej doske (obr. **3**, strane 5).
2. Pripevnite gumové tesnenie medzi kuchynskú dosku a zariadenie.

POZNÁMKA
Ak gumové tesnenie nebolo dodané so zariadením, obráťte sa na výrobcu.

3. Zariadenie upevnite v kuchynskej doske (obr. **4**, strane 6).

7.3 Pripojenie zariadenia k zdroju plynu

Montáž a inštaláciu plynovej prípojky musí vykonať kvalifikovaná osoba, ktorá preukázala zručnosti a znalosti týkajúce sa konštrukcie, inštalácie a prevádzky plynových spotrebičov a absolvovala bezpečnostné školenie na identifikáciu a predchádzanie príslušným nebezpečenstvám.

VÝSTRAHA! Nebezpečenstvo výbuchu

- Používajte len plynové nádoby s propánom alebo butánom s preskúšaným redukčným tlakovým ventilom a vhodnou hlavou.
- Porovnajte údaje o tlaku na typovom štítku s údajmi o tlaku na nádobách s propánom alebo butánom.
- Počas inštalácie a po inštalácii nesmie byť sústava plynového potrubia namáhaná a napnutá.

Pri pripojení dodržiavajte nasledovné pokyny:

- Dodržte požiadavky platné vo vašej krajine.
- Na pripojenie používajte len oceľovú rúru Ø 8 × 1 mm (zváraná, bezšvová oceľ alebo nerezová oceľ).
- Plynové potrubie upevnite na jednej strane alebo na zadnej stene okolitých častí nábytku tak, aby nedochádzalo k prenosu síly na aktuátory.
- Celé plynové potrubie nesmie byť napäté.

1. Pripojte potrubia podľa obrázku (obr. **5**, strane 7).
2. Na zariadenie umiestnite upozorňujúci štítok s nasledovným textom:

   „VAROVANIE!
   Pri varení musí byť zabezpečené dodatočné vetranie, napríklad otvorením okien blízko zariadenia.
   Zariadenie sa nesmie používať ako ohrievač.“

3. Otvorte prívod plynu.

VÝSTRAHA! Nebezpečenstvo výbuchu

Nekontrolujte tesnosť nikdy pri otvorenom plameni alebo v blízkosti zápalných zdrojov.

4. Preskúšajte tesnosť všetkých spojení pomocou spreja na zisťovanie netesností.

✓ Ak sa netvoria bubliny, tesnosť je zaručená.

7.4 Pripojenie zariadenia k zdroju napájania 12 V jednosmerným prúdom

1. Pripojte zariadenie podľa obrázku (obr. **6**, strane 8).
2. Pridajte 1 A poistku ku kladnému vodiču vedľa batérie.

8 Používanie zariadenia

UPOZORNENIE! Nebezpečenstvo popálenia

- Všetky časti zariadenia, okrem ovládacieho panela, sa počas varenia veľmi zohrejú.
  - Nedotýkajte sa horúcich častí zariadenia počas používania a po jeho použití
  - Zariadenie nechajte poriadne vychladnúť.

8.1 Zapnutie

NEBZPEČENSTVO! Nebezpečenstvo otravy oxidom uhoľnatým

- Skôr než zapnete zariadenie sa ubezpečte, že priestor je dostatočne vetraný.
- Počas používania musia byť v miestnosti inštalácie k dispozícii vetracie otvory s prierezom minimálne 150 cm^2.
- Keď sa zariadenie nepoužíva, tieto otvory môžete zatvoriť.

VÝSTRAHA! Nebezpečenstvo výbuchu/nebezpečenstvo požiaru

Používajte len plyn povolenej kategórie (pozri kap. „Technické údaje“ na strane 204). Nepoužívajte iné palivo.

1. Pre vybrané horáky vyberte vhodný kuchynský riad podľa nasledujúcej tabuľky:

Horák (obr. 7, strane 9)	Priemer kuchynského riadu	
S	12–16 cm	
M	12–18 cm	
T	16–22 cm	

2. Zapnite varič, ako je znázornené na obrázku (obr. 8, strane 10).

8.2 Vypnutie

➤ Vypnite varič, ako je znázornené na obrázku (obr. **9**, strane 11).

8.3 Výmena plynovej nádoby

VÝSTRAHA! Nebezpečenstvo výbuchu
- Nádobu na plyn vymieňajte len na miestach s dobrým vetraním.
- Ubezpečte sa, že v blízkosti sa nenachádza žiadny zápalný zdroj.
- Nádobu s plynom vymieňajte iba vtedy, keď sa zariadenie nepoužíva a prívod plynu k zariadeniu je zatvorený.

1. Vypnite zariadenie otočením regulátora na nulu.
2. Zatvorte ventil na plynovej nádobe.
3. Fľašu s plynom vymeňte v súlade s pokynmi výrobcu plynových armatúr.

9 Čistenie a údržba

UPOZORNENIE! Nebezpečenstvo popálenia
Pred čistením, kontrolou alebo údržbou zariadenia ho nechajte riadne vychladnúť.

9.1 Čistenie zariadenia

1. Odstráňte oporu panvice (obr. **10** **1.**,strane 8).
2. Zariadenie vyčisťte mäkkou, navlhčenou utierkou (obr. **10** **2.**,strane 8)

Ďalšie pokyny týkajúce sa starostlivosti o povrchy z nerezovej ocele a skla nájdete online na stránke documents.dometic.com/?object_id=69917

9.2 Ročná bezpečnostná kontrola

Montáž a inštaláciu plynovej prípojky musí vykonať kvalifikovaná osoba, ktorá preukázala zručnosti a znalosti týkajúce sa konštrukcie, inštalácie a prevádzky plynových spotrebičov a absolvovala bezpečnostné školenie na identifikáciu a predchádzanie príslušným nebezpečenstvám.

➤ Z bezpečnostných dôvodov poverte každý rok kvalifikovanú osobu, aby skontrolovala jeho správnu funkciu. Akékoľvek nedostatky sa musia odstrániť.

9.3 Výmena dýz

Montáž a inštaláciu plynovej prípojky musí vykonať kvalifikovaná osoba, ktorá preukázala zručnosti a znalosti týkajúce sa konštrukcie, inštalácie a prevádzky plynových spotrebičov a absolvovala bezpečnostné školenie na identifikáciu a predchádzanie príslušným nebezpečenstvám.

➤ Nechajte vymeniť dýzy kvalifikovanou osobou, ako je znázornené na obrázku (obr. **11**, strane 12 – obr. **12**, strane 13).

10 Záruka

Platí zákonom stanovená záručná lehota. Ak je výrobok poškodený, obráťte sa na svojho predajcu alebo pobočku výrobcu vo svojej krajine (pozrite dometic.com/dealer).

Ak žiadate o vybavenie opravy alebo nárokov vyplývajúcich zo záruky, k zaslanému výrobku musíte priložiť nasledujúce dokumenty:

- kópiu faktúry s dátumom kúpy
- dôvod reklamácie alebo opis chyby

11 Likvidácia

➤ Vždy, keď je to možné, umiestnite obalový materiál do príslušných nádob na recyklovaný odpad.

➤ Informujte sa v najbližšom recyklačnom stredisku alebo u vášho špecializovaného predajcu o likvidácii výrobku v súlade s príslušnými predpismi týkajúcimi sa likvidácie.

12 Technické údaje

	Variče
Kategória plynu:	propán (G31), bután (G30)
Kategória spotrebiča:	I_3 B/P(30)
Tlak plynovej prípojky:	AT, DE, BG, CY, DK, EE, FI, GR, HU, IS, LT, LV, MT, NL, NO, RO, SE, SI, SK, AL, HR, MK, TR: 30 mbar propán (G31) 30 mbar bután (G30)
Kategória spotrebiča:	I_{3+}, propán/bután
Tlak plynovej prípojky:	BE, CH, CY, CZ, ES, FR, GB, GR, IE, IT, LT, PL, PT, SI, SK, AL, MK, TR: 37 mbar propán (G31) 28–30 mbar bután (G30)
Pripájacie napätie:	12 V⎓ (1 A poistka)
Skúška/certifikát:	CE UK CA

Pozri obr. **7**, strane 9:

Model	**Horák A** S			**Horák B** M			**Horák C** L		
	*	**	***	*	**	***	*	**	***
CVH1350GOG	–	–	–	–	–	–	0,73	2,0	146
CVC1525GOG	0,54	1,1	80	–	–	–	0,73	2,0	146
CVC1700GOG	0,54	1,1	80	0,65	1,6	116,8	0,73	2,0	146

*	Vstrekovač	mm
**	Výkon	kW
***	Spotreba plynu	g/h

Pečlivě si prosím přečtěte a dodržujte všechny pokyny, směrnice a varování obsažené v tomto návodu k výrobku, abyste měli jistotu, že výrobek budete vždy správně instalovat, používat a udržovat. Tyto pokyny MUSÍ být uchovávány v blízkosti výrobku.

Používáním výrobku tímto potvrzujete, že jste si pečlivě přečetli všechny pokyny, směrnice a varování a že rozumíte podmínkám uvedeným v tomto dokumentu a souhlasíte s nimi. Souhlasíte s používáním tohoto výrobku pouze k určenému účelu a použití a v souladu s pokyny, směrnicemi a varováními uvedenými v tomto návodu k výrobku a v souladu se všemi příslušnými zákony a předpisy. Pokud si nepřečtete a nebudete dodržovat zde uvedené pokyny a varování, může to vést ke zranění vás i ostatních, poškození vašeho výrobku nebo poškození jiného majetku v okolí. Tento návod k výrobku, včetně pokynů, směrnic a varování a související dokumentace může být předmětem změn a aktualizací. Aktuální informace o výrobku naleznete na documents.dometic.com.

Tento návod k montáži a obsluze se vztahuje na verze výrobku určené k použití v karavanech nebo obytných vozidlech.

Návod k montáži a obsluze pro verze výrobku vhodné k použití na lodích najdete online na adrese:

documents.dometic.com/?object_id=79927

Obsah

1 Vysvětlení symbolů 205
2 Bezpečnostní pokyny 206
3 Obsah dodávky 210
4 Příslušenství 210
5 Použití v souladu s účelem 210
6 Technický popis 211
7 Instalace přístroje 212
8 Použití přístroje 214
9 Čištění a péče 215
10 Záruka 216
11 Likvidace 216
12 Technické údaje 217

1 Vysvětlení symbolů

NEBEZPEČÍ!
Bezpečnostní pokyn: Označuje nebezpečnou situaci, která, pokud se jí nezabrání, bude mít za následek smrt nebo vážné zranění.

VÝSTRAHA!
Bezpečnostní pokyn: Označuje nebezpečnou situaci, která, pokud se jí nezabrání, může mít za následek smrt nebo vážné zranění.

UPOZORNĚNÍ!
Bezpečnostní pokyn: Označuje nebezpečnou situaci, která, pokud se jí nezabrání, může mít za následek lehké nebo středně těžké zranění.

POZOR!
Označuje nebezpečnou situaci, která, pokud se jí nezabrání, může mít za následek majetkové škody.

POZNÁMKA
Doplňující informace týkající se obsluhy výrobku.

2 Bezpečnostní pokyny

2.1 Předběžné poznámky

- Před instalací se ujistěte, že jsou místní distribuční podmínky (druh plynu a tlak plynu) a nastavení přístroje kompatibilní.
- Podmínky pro nastavení tohoto přístroje jsou uvedeny na štítku (nebo typovém štítku).
- Tento přístroj není připojen k přístroji pro odvádění spalin. Musí být nainstalován a připojen podle platných předpisů pro instalaci. Zvláštní pozornost je třeba věnovat příslušným požadavkům týkajícím se větrání.

2.2 Základní bezpečnost

VÝSTRAHA! Nedodržení těchto varování by mohlo mít za následek smrt nebo vážné zranění.

Nebezpečí výbuchu

- Opravy tohoto přístroje smějí provádět pouze kvalifikovaní pracovníci. Nesprávně provedené opravy mohou být zdrojem značných rizik.
- Tento přístroj musí být nainstalován v souladu se všemi národními předpisy platnými v zemi použití.

- Tento přístroj smí být používán jen na dobře větraném místě.
- Před instalací nebo použitím tohoto přístroje si přečtěte pokyny.
- Přístroj neupravujte.
- Neodstraňujte ani nevyměňujte žádné součásti tohoto přístroje.
- Je-li to vyžadováno národními předpisy, je třeba plynovou hadici vyměnit.

Nebezpečí požáru

- Když je přístroj horký nebo se používá, nenechávejte ho bez dozoru.
- Děti musejí být pod dohledem tak, aby si se zařízením nehrály.
- Mějte vždy připravený vhodný hasicí přístroj.
  Zajistěte, aby hasicí přístroj byl pravidelně kontrolován pověřenou osobou.

Nebezpečí popálení

- Ruce, obličej a vlasy udržujte v bezpečné vzdálenosti od hořáků.
- Při zapalování nebo používání tohoto přístroje nenoste volné oblečení a nemějte dlouhé vlasy volné.
- Děti a zvířata udržujte v bezpečné vzdálenosti.
- Pozorně sledujte veškerou činnost kolem tohoto přístroje, abyste zabránili popálení a jiným úrazům.

UPOZORNĚNÍ! Nedodržení těchto upozornění by mohlo mít za následek lehké nebo střední zranění.

Nebezpečí zranění

- V případě rozbití skla varné desky:
  - Ihned vypněte všechny hořáky a přístroj odpojte od přívodu plynu.
  - Nedotýkejte se povrchu přístroje.
  - Nepoužívejte přístroj.

POZOR! Nebezpečí poškození

- Těžké nebo ostré předměty udržujte v dostatečné vzdálenosti od skleněného povrchu přístroje.
- Nádobí ani jiné předměty nenechte spadnout na skleněný povrch přístroje.

2.3 Bezpečnost provozu přístroje

NEBEZPEČÍ! Nedodržení těchto pokynů bude mít za následek smrt nebo vážné zranění.

Nebezpečí otravy oxidem uhelnatým

- Spalováním zkapalněného plynu vzniká oxid uhelnatý, který se hromadí uvnitř uzavřených prostor.
  Zařízení používejte jen na dostatečně větraném místě.

Nebezpečí udušení

- Provoz tohoto přístroje s plynem v nevětraném prostoru vede k nedostatku kyslíku v tomto prostoru.
- Přístroj nepoužívejte jako topidlo.
- Při používání plynového vařiče se v místnosti, v níž je instalován, uvolňují teplo, vlhkost a spaliny.
  - Zajistěte, aby kuchyň byla dobře větraná, zvláště když je zařízení v provozu.
  - Udržujte přirozené větrací otvory otevřené nebo nainstalujte mechanické ventilační zařízení (např. odsavač par).
- Dlouhodobé intenzivní používání zařízení může vyžadovat dodatečné větrání, například otevření okna, nebo účinnější odvětrání, například zvýšení výkonu mechanického ventilátoru tam, kde je instalován.

VÝSTRAHA! Nedodržení těchto varování by mohlo mít za následek smrt nebo vážné zranění.

Nebezpečí výbuchu

- Tento přístroj nepoužívejte, pokud netěsní, je poškozen nebo nefunguje správně.
- Nikdy přístroj nepoužívejte:
  - na čerpacích stanicích,
  - na trajektech,
  - během transportu karavanu nebo obytného vozidla pomocí přepravního nebo odtahového vozidla.
- V případě požáru vypněte přívod plynu.
- Do blízkosti tohoto přístroje neumisťujte chemikálie, hořlavé materiály ani nestříkejte aerosoly.
- Nikdy nekontrolujte úniky plynu otevřeným plamenem.

- Pokud cítíte plyn:
  - Nepokoušejte se přístroj zapálit.
  - Uhaste otevřené plameny.
  - Vypněte přívod plynu.
  - Přístroj odpojte od přívodu plynu.
  - Plynovou instalaci nechejte zkontrolovat odbornou firmou.
- Plynovou láhev připojujte a odpojujte venku mimo dosah otevřených plamenů, zapalovacího plamene nebo jiného zdroje zapálení, a to jen když je přístroj na dotek chladný.
- Před použitím plynové láhve zkontrolujte, zda je těsnění mezi tímto přístrojem a plynovou lahví na svém místě a v dobrém stavu.
- Tento přístroj nepoužívejte, jestliže je těsnění poškozené nebo opotřebené.
- Po použití vypněte přívod plynu na plynové nádobě.

Nebezpečí požáru

- Během používání musí být tento přístroj chráněn před hořlavými materiály.
- Na tento výrobek nepokládejte žádné předměty s výjimkou nádobí ani je o přístroj neopírejte.
- Přístroj neumisťuje do blízkosti hořlavých materiálů (papíru, suchého listí, textilu).
- Hořlavé předměty udržujte v bezpečné vzdálenosti od hořáků.
- Rukojeti nádobí umístěte následovně:
  - Nikdy nedovolte, aby rukojeti nádobí přesahovaly přes okraj přístroje.
  - Otočte rukojeti nádobí dovnitř, ale současně tak, aby nebyly nad jinými hořáky.
- Nepřehřívejte tuk nebo olej.
- K manipulaci s horkým nádobím používejte pouze suché chňapky.
- Před sejmutím nádobí vypněte přístroj.
- Tento přístroj používejte, pouze pokud na něj může dohlížet dospělá osoba.

Nebezpečí popálení

- Přístupné části mohou být velmi horké. Malé děti udržujte mimo dosah.

UPOZORNĚNÍ! Nedodržení těchto upozornění by mohlo mít za následek lehké nebo střední zranění.

Nebezpečí popálení

- Při manipulaci s horkými součástmi používejte ochranné rukavice.
- Dříve než se tohoto přístroje dotknete holýma rukama, nechejte jej řádně vychladnout.
- Jestliže hořák zapalujete ručně:
  - Používejte dlouhé zápalky nebo vhodný zapalovač.
  - Jakmile zapálíte hořák, ihned rychle stáhněte ruku.
- Požívání alkoholu nebo užívání léků na předpis či volně prodejných léků může zhoršit vaši schopnost řádně sestavit nebo bezpečně obsluhovat tento přístroj.

3 Obsah dodávky

Popis
Varná deska
Upevňovací šrouby
Návod k montáži a obsluze

4 Příslušenství

Následující příslušenství není součástí dodávky.

Popis
Posuvné krájecí prkénko

5 Použití v souladu s účelem

Plynové varné desky na skle jsou určeny k montáži do kuchyňské linky nebo na pracovní desku v karavanech nebo obytných vozidlech.

Výrobky jsou vhodné pro:

- Vaření a smažení pokrmů ve vhodném nádobí
- Použití s plynem povolené kategorie (viz kap. „Technické údaje“ na straní 217)

Výrobky **nejsou** vhodné pro:

- Použití jako topidlo
- Venkovní použití
- Použití na lodích

Tento výrobek je vhodný pouze k určenému účelu a použití v souladu s tímto návodem.

Tento návod poskytuje informace, které jsou nezbytné pro řádnou instalaci a/nebo provoz výrobku. Nedostatečná instalace a/nebo nesprávný provoz či údržba povedou k neuspokojivému výkonu a možné závadě.

Výrobce nepřejímá žádnou odpovědnost za jakékoli zranění nebo poškození výrobku vyplývající z následujícího:

- Nesprávné sestavení nebo připojení včetně nadměrného napětí
- Nesprávná údržba nebo použití jiných náhradních dílů než původních dílů dodaných výrobcem
- Změna výrobku bez výslovného souhlasu výrobce
- Použití k jiným účelům, než jsou popsány v tomto návodu

Společnost Dometic si vyhrazuje právo změnit vzhled a specifikace výrobku.

6 Technický popis

6.1 Specifikace různých modelů

Tento přístroj je k dostání v různém provedení:

Model	Počet hořáků
CVH1350GOG	1
CVH1525GOG	2
CVH1700GOG	3

6.2 Ovládací panel

➤ Viz obr. **1**, strana 4.

6.3 Funkce

Přístroj je vybaven bezpečnostním termočlánkem, který přeruší přívod plynu po cca 30 sekund po zhasnutí plamene.

7 Instalace přístroje

Montáž a instalaci plynové přípojky musí provést kvalifikovaná osoba, která prokázala dovednosti a znalosti týkající se konstrukce, instalace a provozu plynových zařízení a absolvovala bezpečnostní školení, aby byla schopna určit související nebezpečí a zamezit jim.

7.1 Výběr místa instalace

Při výběru místa montáže dodržujte následující pokyny:

- V instalační místnosti musí být ventilační otvory s průřezem nejméně 150 cm^2.
- Ujistěte se, že jsou dodrženy minimální vzdálenosti (obr. **2**, strana 4).
- Ujistěte se, že v místě instalace není průvan.

7.2 Postup montáže

1. Zhotovte výřez v pracovní desce (obr. **3**, strana 5).
2. Mezi desku a přístroj připevněte gumové těsnění.

POZNÁMKA
Pokud se přístroj nedodává s gumovým těsněním kontaktujte výrobce.

3. Přístroj upevněte v pracovní desce (obr. **4**, strana 6).

7.3 Připojení přístroje k přívodu plynu

Montáž a instalaci plynové přípojky musí provést kvalifikovaná osoba, která prokázala dovednosti a znalosti týkající se konstrukce, instalace a provozu plynových zařízení a absolvovala bezpečnostní školení, aby byla schopna určit související nebezpečí a zamezit jim.

VÝSTRAHA! Nebezpečí výbuchu

- Používejte pouze propanové nebo butanové plynové láhve s certifikovaným tlakovým redukčním ventilem a vhodnou hlavicí.
- Porovnejte údaj o tlaku na typovém štítku s údajem o tlaku na láhvi s propanem nebo butanem.
- Během montáže a po ní zabraňte jakémukoli namáhání plynového potrubí.

Při připojování se řiďte následujícími pokyny:

- Dodržujte národní požadavky.
- K připojení použijte pouze ocelovou trubku Ø 8 × 1 mm (svařovaná, bezešvá nebo nerezová ocel).
- Připevněte plynové potrubí k boční nebo zadní stěně okolních částí nábytku tak, aby na akční členy nepůsobila žádná zátěž.
- Celé plynové potrubí musí být bez namáhání.

1. Připojte potrubí podle obrázku (obr. **5**, strana 7).
2. Instalujte nad přístroj tabulku s následujícím textem:

   „VAROVÁNÍ!
   Při vaření musí být zajištěno dodatečné větrání, například otevřením oken v blízkosti přístroje.
   Přístroj se nesmí používat jako topidlo.“

3. Otevřete přívod plynu.

VÝSTRAHA! Nebezpečí výbuchu
Nikdy nekontrolujte těsnost u otevřeného plamene nebo v blízkosti jiných zdrojů vznícení.

4. Zkontrolujte těsnost všech přípojek pomocí spreje k detekci netěsností.

✓ Pokud se netvoří žádné bubliny, nedochází k únikům.

7.4 Připojení přístroje k napájení 12 V stejnosměrného proudu

1. Přístroj namontujte podle vyobrazení (obr. **6**, strana 8).
2. Doplňte pojistku na 1 A do kladného vedení v blízkosti baterie.

8 Použití přístroje

UPOZORNĚNÍ! Nebezpečí popálení

- Všechny části přístroje kromě ovládacího panelu se při vaření velmi zahřívají.
  - Nedotýkejte se horkých částí přístroje během použití a po něm.
  - Přístroj nechejte řádně vychladnout.

8.1 Zapnutí

NEBEZPEČÍ! Nebezpečí otravy oxidem uhelnatým

- Před zapnutím přístroje se ujistěte, že je oblast dostatečně větraná.
- Během použití musí být v instalační místnosti otevřené ventilační otvory s průřezem nejméně 150 cm^2.
- Tyto ventilační otvory musejí být uzavíratelné, když se přístroj nepoužívá.

VÝSTRAHA! Nebezpečí výbuchu / nebezpečí požáru

Používejte pouze plyn povolené kategorie (viz kap. „Technické údaje“ na stranì 217). Nepoužívejte žádné jiné palivo.

1. Pro vybrané hořáky zvolte vhodné varné nádobí podle následující tabulky:

Hořák (obr. 7, strana 9)	Průměr nádobí	
S	12–16 cm	
M	12–18 cm	
T	16–22 cm	

2. Zapněte varnou desku podle obrázku (obr. 8, strana 10).

8.2 Vypnutí

➤ Vypněte varnou desku podle obrázku (obr. 9, strana 11).

8.3 Výměna plynové láhve

VÝSTRAHA! Nebezpečí výbuchu
- Plynové láhve vyměňujte pouze v místech s dobrou ventilací.
- Ujistěte se, že v blízkosti není zdroj zapálení.
- Výměnu plynové láhve provádějte pouze v případě, že se přístroj nepoužívá a je vypnutý přívod plynu do přístroje.

1. Vypněte přístroj otočením knoflíku do nulové polohy.
2. Zavřete ventil na plynové láhvi.
3. Vyměňte plynovou láhev podle pokynů výrobce plynové tvarovky.

9 Čištění a péče

UPOZORNĚNÍ! Nebezpečí popálení
Přístroj nechejte před čištěním, kontrolou nebo údržbou řádně vychladnout.

9.1 Čištění přístroje

1. Odstraňte držák na hrnec (obr. **10** **1.**,strana 8).
2. Přístroj vyčistěte měkkou zvlhčenou utěrkou (obr. **10** **2.**,strana 8).

Další pokyny k péči o nerezové a skleněné povrchy naleznete online na adrese
documents.dometic.com/?object_id=69917

9.2 Roční bezpečnostní kontrola

Montáž a instalaci plynové přípojky musí provést kvalifikovaná osoba, která prokázala dovednosti a znalosti týkající se konstrukce, instalace a provozu plynových zařízení a absolvovala bezpečnostní školení, aby byla schopna určit související nebezpečí a zamezit jim.

➤ Z bezpečnostních důvodů nechejte přístroj každoročně zkontrolovat kvalifikovanou osobou z hlediska správné funkce. Případné vady musí být odstraněny.

9.3 Výměna trysek

Montáž a instalaci plynové přípojky musí provést kvalifikovaná osoba, která prokázala dovednosti a znalosti týkající se konstrukce, instalace a provozu plynových zařízení a absolvovala bezpečnostní školení, aby byla schopna určit související nebezpečí a zamezit jim.

➤ Trysky nechejte vyměnit kvalifikovanou osobou podle obrázku (obr. 11, strana 12 – obr. 12, strana 13).

10 Záruka

Na výrobek je poskytována záruka v souladu s platnými zákony. Pokud je výrobek vadný, obraťte se na svého prodejce nebo na pobočku výrobce ve vaší zemi (viz dometic.com/dealer).

K vyřízení opravy a záruky nezapomeňte spolu s výrobkem odeslat následující dokumenty:

- kopii účtenky s datem zakoupení,
- Důvod reklamace nebo popis závady

11 Likvidace

➤ Obalový materiál pokud možno zlikvidujte do vhodných recyklačních odpadních nádob.

➤ Informace o likvidaci výrobku v souladu s platnými předpisy pro likvidaci vám sdělí místní recyklační středisko nebo specializovaný prodejce.

12 Technické údaje

	Varné desky
Kategorie plynu:	propan (G31), butan (G30)
Kategorie přístroje:	$I_3B/P(30)$
Tlak plynové přípojky:	AT, DE, BG, CY, DK, EE, FI, GR, HU, IS, LT, LV, MT, NL, NO, RO, SE, SI, SK, AL, HR, MK, TR: propan 30 mbar (G31) butan 30 mbar (G30)
Kategorie přístroje:	I_{3+}, propan/butan
Tlak plynové přípojky:	BE, CH, CY, CZ, ES, FR, GB, GR, IE, IT, LT, PL, PT, SI, SK, AL, MK, TR: propan 37 mbar (G31) butan 28–30 mbar (G30)
Napájecí napětí:	12 V⎓ (pojistka 1 A)
Zkouška/certifikát:	CE UK CA

Viz obr. **7**, strana 9:

Model	**Hořák A** S			**Hořák B** M			**Hořák C** L		
	*	**	***	*	**	***	*	**	***
CVH1350GOG	–	–	–	–	–	–	0,73	2,0	146
CVC1525GOG	0,54	1,1	80	–	–	–	0,73	2,0	146
CVC1700GOG	0,54	1,1	80	0,65	1,6	116,8	0,73	2,0	146

*	Vstřikovací ventil	mm
**	Výkon	kW
***	Spotřeba plynu	g/h

A termék mindenkori szakszerű telepítése, használata és karbantartása érdekében kérjük figyelmesen olvassa el az ebben a termék kézikönyvben található utasításokat, irányelveket és figyelmeztetéseket, valamint mindig tartsa be ezeket. Ezt az útmutatót a termék közelében KELL tartani.

A termék használatba vételével Ön kijelenti hogy figyelmesen elolvasta az összes utasítást, irányelvet és figyelmeztetést, valamint megértette és elfogadja az itt leírt szerződési feltételeket. Ön elfogadja, hogy kizárólag a rendeltetésének megfelelő célra és a jelen termék kézikönyvben leírt útmutatásoknak, irányelveknek és figyelmeztetéseknek, valamint a hatályos törvényeknek és szabályozásoknak megfelelően használja ezt a terméket. Az itt leírt utasítások és figyelmeztetések elolvasásának és betartásának elmulasztása saját és mások sérüléséhez, a termék vagy a közelben található más anyagi javak károsodásához vezethet. Ez a termék kézikönyv és a benne található utasítások, irányelvek és figyelmeztetések, valamint a kapcsolódó dokumentációk módosulhatnak és frissülhetnek. Naprakész termékinformációk érdekében kérjük látogasson el a következő honlapra: documents.dometic.com.

Ebben a szerelési és használati útmutatóban a lakókocsikhoz és lakóautókhoz alkalmas termékverziók kerülnek bemutatásra.

A hajókon történő használatra alkalmas termékváltozatok szerelési és használati útmutatóját a következő honlapon találja meg:

documents.dometic.com/?object_id=79927

Tartalomjegyzék

1 Szimbólumok magyarázata 218
2 Biztonsági útmutatások 219
3 A csomag tartalma 223
4 Tartozékok 223
5 Rendeltetésszerű használat 223
6 Műszaki leírás 224
7 A készülék beszerelése 225
8 A készülék használata 227
9 Tisztítás és karbantartás 228
10 Szavatosság 229
11 Ártalmatlanítás 229
12 Műszaki adatok 230

1 Szimbólumok magyarázata

VESZÉLY!
Biztonsági útmutatás: Veszélyes helyzetet jelöl, amely súlyos sérülést vagy halált okoz, ha nem kerülik el.

FIGYELMEZTETÉS!
Biztonsági útmutatás: Veszélyes helyzetet jelöl, amely súlyos sérülést vagy halált okozhat, ha nem kerülik el.

VIGYÁZAT!
Biztonsági útmutatás: Veszélyes helyzetet jelöl, amely könnyű vagy mérsékelt sérülést okozhat, ha nem kerülik el.

FIGYELEM!
Olyan helyzetet jelöl, amely vagyoni kárt okozhat, ha nem kerülik el.

MEGJEGYZÉS
A termék kezelésére vonatkozó kiegészítő információk.

2 Biztonsági útmutatások

2.1 Előzetes jegyzetek

- Beszerelés előtt ellenőrizze, hogy a helyi szolgáltatási feltételek (gáztípus és gáznyomás) és a készülék beállításai kompatibilisek-e.
- Ennek a készüléknek a beállítási feltételei a címkén (vagy a típuscímkén) vannak felsorolva.
- A készülék nem rendelkezik égéstermék elvezetési funkcióval. A készüléket a hatályos beszerelési szabályozásoknak megfelelően telepítse és csatlakoztassa. Különösen ügyeljen a vonatkozó szellőzési követelményekre.

2.2 Alapvető biztonság

FIGYELMEZTETÉS! Ezeknek a figyelmeztetéseknek a figyelmen kívül hagyása súlyos, vagy halálos sérüléshez vezethet.

Robbanásveszély

- Javításokat csak szakemberek végezhetnek a készüléken. A szakszerűtlen javítások jelentős veszélyeket okozhatnak.
- A készüléket a felhasználási országban érvényben lévő szabályozásoknak megfelelően kell telepíteni.
- Ezt a készüléket csak megfelelően szellőztetett helyiségben szabad használni.

- A készülék beszerelése előtt olvassa el az útmutatásokat.
- Ne módosítsa a készüléket.
- A készülék egyik alkatrészét se távolítsa el illetve ne cserélje ki.
- Ha az országos szabályozások ezt előírják, akkor ki kell cserélni a gáztömlőt.

Tűzveszély

- Használat közben soha ne hagyja felügyelet nélkül ezt a készüléket.
- A gyermekeket felügyelni kell annak érdekében, hogy ne játsszanak a készülékkel.
- Tartson kéznél egy megfelelő tűzoltó készüléket.
  Gondoskodjon arról, hogy a tűzoltó készüléket szakképzett személyzet rendszeres időközönként ellenőrizze.

Égési sérülés veszélye

- Kezét, arcát és haját tartsa távol az égőfejektől.
- A készülék meggyújtása vagy használata során ne viseljen a testtől elálló ruházatot és szabadon lelógó frizurát.
- Tartsa biztonságos távolságban a gyermekeket és a háziállatokat.
- Az égési és egyéb sérülések megelőzése érdekében gondosan felügyelje az összes tevékenységet a készülék körül.

VIGYÁZAT! Ezeknek a felhívásoknak a figyelmen kívül hagyása könnyű vagy mérsékelt sérüléshez vezethet.

Sérülésveszély

- A fűtőfelületet üvegének törése esetén:
  - Azonnal zárja el az összes égőfejet és válassza le a készüléket a gázellátásról.
  - Ne érintse meg a készülék felületét.
  - Ne használja a készüléket.

FIGYELEM! Károsodás veszélye

- Tartsa távol a nehéz vagy éles tárgyakat a készülék üvegfelületétől.
- Ne hagyja, hogy az edények vagy más tárgyak a készülék üvegfelületére essenek.

2.3 Biztonság a készülék üzemeltetése során

VESZÉLY! Ezeknek az útmutatásoknak a figyelmen kívül hagyása súlyos vagy halálos sérüléshez vezet.

Szénmonoxid mérgezés veszélye

- A folyékony gáz égése során szénmonoxid keletkezik, amely a zárt helyiségekben felhalmozódik.
  Csak megfelelő szellőzés mellett használja ezt a készüléket.

Fulladásveszély

- Ha rosszul szellőző helyeken üzemelteti ezt a készüléket, az oxigénhiányt okozhat az adott területen.
- A készüléket tilos fűtőkészülékként használni.
- A gázüzemű főzőkészülék használata hő, nedvesség és égéstermékek keletkezésével jár abban a helyiségben, ahol a készüléket elhelyezték.
  - Gondoskodjon a konyha megfelelő szellőztetéséről, különösen akkor, ha a készülék használatban van.
  - Hagyja nyitva a természetes szellőzőnyílásokat, vagy szereljen fel mechanikus szellőzőberendezést (pl. mechanikus páraelszívót).
- A készülék hosszabb ideig tartó intenzív használata további szellőztetést, például ablaknyitást, vagy hatékonyabb szellőztetést, például a gépi szellőztetés szintjének növelését igényelheti, ha van ilyen.

FIGYELMEZTETÉS! Ezeknek a figyelmeztetéseknek a figyelmen kívül hagyása súlyos vagy halálos sérüléshez vezethet.

Robbanásveszély

- Ha a készülék szivárog, meghibásodott, vagy nem működik megfelelően, akkor ne használja azt.
- Soha ne használja a készüléket a következő helyzetekben:
  - Benzinkutakon
  - Kompokon
  - A lakóautó, vagy lakókocsi trélerrel, vagy vontatójárművel történő szállítása közben
- Tűz esetén zárja el a gázellátást.
- A készülék mellé ne helyezzen vegyszereket, tűzveszélyes anyagokat, vagy aeroszol sprayket.
- Soha ne ellenőrizze a termék gázszivárgását nyílt lánggal.

- Gázszag érzékelése esetén:
  - Ne kísérelje meg begyújtani ezt a készüléket.
  - Oltson el minden nyílt lángot.
  - Zárja el a gázellátást.
  - Válassza le a készüléket a gázellátásról.
  - Egy szakértő vállalattal ellenőriztesse a gázberendezést.
- A gáztartályt csak kültéren, nyílt lángtól, őrlángtól, vagy más gyújtóforrástól távol csatlakoztassa, vagy válassza le, és csak akkor ha a készülék már kihűlt.
- A gáztartály használata előtt ellenőrizze, hogy a készülék és a gáztartály közötti tömítés a helyén van-e és megfelelő állapotú-e.
- Ha a tömítés elhasználódott vagy sérült, akkor ne használja a készüléket.
- Használat után zárja el a gáztartály gázellátását.

Tűzveszély

- A készülék használata során a tűzveszélyes anyagokat tartsa távol.
- A főzőedényeken kívül más tárgyakat ne helyezzen a készülékre.
- Ne helyezze a készüléket gyúlékony anyagok (papír, száraz levelek, textíliák) közelébe.
- A gyúlékony tárgyakat tartsa távol az égőfejtől.
- Helyezze el a főzőedények fogantyúit az alábbiak szerint:
  - Soha ne hagyja a főzőedények fogantyúit vagy a serpenyők nyelét a készüléken túlnyúlni.
  - Forgassa befelé a főzőlap fogantyúit úgy, hogy azok ne legyenek a másik égő felett.
- Ne forralja fel túlságosan a zsírt vagy az olajat.
- Csak száraz edénytartót használjon a forró főzőedények kezeléséhez.
- A főzőedény vagy a serpenyő levétele előtt kapcsolja ki a készüléket.
- A készüléket csak felnőtt felügyelet mellett üzemeltesse.

Égési sérülés veszélye

- A hozzáférhető részek nagyon forróak lehetnek. A kisgyermekeket tartsuk távol tőle.

VIGYÁZAT! Ezeknek a felhívásoknak a figyelmen kívül hagyása könnyű vagy mérsékelt sérüléshez vezethet.

Égési sérülés veszélye

- A forró alkatrészek kezelésekor használjon védőkesztyűt.
- Puszta kézzel történő megérintés előtt hagyja lehűlni a készüléket.

- Ha az égőt kézzel gyújtja be:
  - Használjon hosszú gyufát vagy megfelelő öngyújtót.
  - Az égőfej begyulladásakor gyorsan húzza vissza a kezét.
- Az alkohol, a vényköteles és nem vényköteles gyógyszerek hatása csökkentheti a készülék helyes összeszerelésének, vagy üzemeltetésének képességét.

3 A csomag tartalma

Leírás
Főzőlap
Rögzítőcsavarok
Szerelési és használati útmutató

4 Tartozékok

A következő tartozékok nem részei a kiszállított csomagnak.

Leírás
Csúsztatható vágódeszka

5 Rendeltetésszerű használat

A gáz-üveg főzőlapok lakókocsik vagy lakóautók konyhájába vagy munkalapjába történő beépítésre alkalmasak.

A termékek a következőkre alkalmasak:

- Az ételek főzésére és sütésére erre alkalmas edényekben
- Az engedélyezett gázkategóriába tartozó gázzal történő használat (lásd: „Műszaki adatok" fej., 230. oldal)

A termékek **nem** alkalmasak a következőkre:

- Helyiségek fűtésére
- Kültéri használatra
- Hajókon történő használatra

Ez a termék az itt leírt utasításoknak megfelelő rendeltetésszerű használatra alkalmas.

Ez a kézikönyv olyan információkat nyújt, amelyek a termék szakszerű telepítéséhez és/vagy üzemeltetéséhez szükségesek. A hibás telepítés és/vagy a szakszerűtlen üzemeltetés vagy karbantartás elégtelen teljesítményhez és potenciálisan meghibásodáshoz vezethet.

A gyártó nem vállal felelősséget a termék olyan károsodásáért, vagy sérülésekért, amelyek a következőkre vezethetők vissza:

- Hibás összeszerelés vagy csatlakoztatás, ideértve a túlfeszültséget is
- Helytelen karbantartás, vagy a gyártó által szállított eredeti cserealkatrészektől eltérő cserealkatrészek használata
- A termék kifejezett gyártói engedély nélküli módosítása
- Az útmutatóban leírt céloktól eltérő felhasználás

A Dometic fenntartja a termék megjelenésének és specifikációjának módosítására vonatkozó jogát.

6 Műszaki leírás

6.1 A modellváltozatok meghatározása

A készülék különböző változatban kapható:

Modell	Égőfejek száma
CVH1350GOG	1
CVH1525GOG	2
CVH1700GOG	3

6.2 Kezelőpanel

➤ Lásd: 1 . ábra, 4. oldal.

6.3 Funkció

A készülék biztonsági termoelemmel rendelkezik, amely ha a láng kialszik, kb. 30 másodperc elteltével automatikusan megszakítja a gázellátást.

7 A készülék beszerelése

A gázcsatlakozás összeszerelését és telepítését olyan szakképzett személynek kell elvégeznie, aki bizonyítottan rendelkezik a gázkészülékek építésével, telepítésével és üzemeltetésével kapcsolatos készségekkel és ismeretekkel, és az ezzel járó veszélyek felismerése és elkerülése érdekében biztonsági képzésben részesült.

7.1 A beépítés helyének kiválasztása

A felszerelés helyét a következők figyelembevételével válassza meg:

- A telepítés helyén legalább 150 cm^2 keresztmetszetű szellőzőnyílásoknak kell rendelkezésre állniuk.
- Tartsa be a minimális távolságokat (**2**. ábra, 4. oldal).
- Gondoskodjon róla, hogy ne legyen huzat a telepítési helyén.

7.2 A beszerelés lépései

1. Készítsen egy kivágást a munkalapban (**3**. ábra, 5. oldal).
2. Helyezzen be egy gumitömítést a munkalap és a készülék közé.

MEGJEGYZÉS
Ha a készülék nem rendelkezik mellékelt gumitömítéssel, forduljon a gyártóhoz.

3. Rögzítse a készüléket a munkalapban (**4**. ábra, 6. oldal).

7.3 A készülék csatlakoztatása a gázellátáshoz

A gázcsatlakozás összeszerelését és telepítését olyan szakképzett személynek kell elvégeznie, aki bizonyítottan rendelkezik a gázkészülékek építésével, telepítésével és üzemeltetésével kapcsolatos készségekkel és ismeretekkel, és az ezzel járó veszélyek felismerése és elkerülése érdekében biztonsági képzésben részesült.

FIGYELMEZTETÉS! Robbanásveszély

- Csak ellenőrzött nyomáscsökkentő szeleppel és megfelelő fejrésszel rendelkező propán vagy bután gázpalackokat használjon.
- Hasonlítsa össze az adattáblán feltüntetett nyomásadatokat a propán vagy bután gázpalackon lévő nyomásadatokkal.
- A beszerelés során és azt követően kerülje a gázcsőrendszer megterhelését.

A csatlakoztatás során vegye figyelembe a következő útmutatásokat:

- Tartsa be az országos követelményeket.
- A csatlakozáshoz csak Ø 8 x 1 mm acélcsövet (hegesztett, varratmentes acél vagy rozsdamentes acél) használjon.
- A gázvezetéket úgy rögzítse a bútorok oldalsó falain, vagy a hátsó falon, hogy az állítóalkatrészekre ne hasson erő.
- A teljes gázvezetéknek feszültségmentesnek kell lennie.

1. Az ábrán látható módon csatlakoztassa a csöveket (**5**. ábra, 7. oldal).
2. A készülék fölé helyezze el a következő szöveget tartalmazó jelet:

   „FIGYELMEZTETÉS!
   Főzés közben plusz szellőzést kell biztosítani, például a készülékhez közeli ablak kinyitásával.
   A készüléket tilos helyiségek fűtésére használni."

3. Nyissa ki a gázellátást.

FIGYELMEZTETÉS! Robbanásveszély
A tömítettséget tilos nyílt láng mellett vagy gyújtóforrások közelében ellenőrizni.

4. Szivárgáskereső sprayvel ellenőrizze az összes csatlakozás tömítettségét.

✓ Tömítettség akkor áll fenn, ha nem képződnek buborékok.

7.4 A készülék csatlakozás az 12 V egyenáramú áramellátáshoz

1. Az ábrán látható módon csatlakoztassa a készüléket (**6**. ábra, 8. oldal).
2. Az akkumulátor közelében a pozitív vezetékbe építsen be egy 1 A-es biztosítékot.

8 A készülék használata

VIGYÁZAT! Égési sérülés veszélye

- A készülék minden része igen forróvá válik főzés közben, kivéve a kezelőpanel.
  - Használat közben és után ne érintse meg a készülék forró részeit
  - Várja meg amíg kellően lehűl a készülék.

8.1 Bekapcsolás

VESZÉLY! Szénmonoxid mérgezés veszélye

- A készülék bekapcsolása előtt gondoskodjon a terület megfelelő szellőztetéséről.
- Használat közben legalább 150 cm^2 szabad keresztmetszetű szellőzőnyílásoknak kell rendelkezésre állniuk a felállítás helyiségében.
- Amikor a készülék nincs használatban, ezeket a szellőzőnyílásokat be lehet zárni.

FIGYELMEZTETÉS! Robbanásveszély / tűzveszély

Csak engedélyezett gázkategóriába tartozó gázt használjon (lásd: „Műszaki adatok" fej., 230. oldal). Ne használjon más fűtőanyagokat.

1. A következő táblázatnak megfelelően alkalmas edényeket válasszon az adott égőfejekhez:

Égőfej (7. ábra, 9. oldal)	Edény átmérője	
S	12–16 cm	
M	12–18 cm	
T	16–22 cm	

2. Az ábrán látható módon kapcsolja be a főzőlapot (8. ábra, 10. oldal).

8.2 Kikapcsolás

➤ Az ábrán látható módon kapcsolja ki a főzőlapot (9. ábra, 11. oldal).

8.3 A gázpalack cseréje

FIGYELMEZTETÉS! Robbanásveszély
- A gázpalackot csak olyan helyen cserélje ki, ahol jó a szellőzés.
- Ügyeljen arra, hogy a közelben ne legyen szikraforrás.
- A gázpalackot csak akkor cserélje ki, ha a készülék nincs használatban, és a készülék gázellátása le van zárva.

1. A gomb nulla állásba történő elfordításával kapcsolja ki a készüléket.
2. Zárja el a gázpalack szelepét.
3. A gázpalack cseréjét a gázszerelvény gyártójának utasításai alapján hajtsa végre.

9 Tisztítás és karbantartás

VIGYÁZAT! Égési sérülés veszélye
A készülék tisztítása, ellenőrzése vagy karbantartása előtt hagyja kellően lehűlni a készüléket.

9.1 A készülék tisztítása

1. Távolítsa el a serpenyőtartót (10. ábra **1.**,8. oldal).
2. A készüléket puha, nedves kendővel tisztítsa (10. ábra **2.**,8. oldal)

A rozsdamentes acél- és üvegfelületekre vonatkozóan további ápolási útmutatásokat a következő honlapon talál:
documents.dometic.com/?object_id=69917

9.2 Éves biztonsági ellenőrzés

A gázcsatlakozás összeszerelését és telepítését olyan szakképzett személynek kell elvégeznie, aki bizonyítottan rendelkezik a gázkészülékek építésével, telepítésével és üzemeltetésével kapcsolatos készségekkel és ismeretekkel, és az ezzel járó veszélyek felismerése és elkerülése érdekében biztonsági képzésben részesült.

➤ Biztonsági okokból évente ellenőriztesse a készülék megfelelő működését egy szakképzett személlyel. Minden hibát ki kell javítani.

9.3 A fúvókák cseréje

A gázcsatlakozás összeszerelését és telepítését olyan szakképzett személynek kell elvégeznie, aki bizonyítottan rendelkezik a gázkészülékek építésével, telepítésével és üzemeltetésével kapcsolatos készségekkel és ismeretekkel, és az ezzel járó veszélyek felismerése és elkerülése érdekében biztonsági képzésben részesült.

➤ A fúvókákat a következő módon cseréltesse ki egy szakképzett személlyel: (**11**. ábra, 12. oldal – **12**. ábra, 13. oldal).

10 Szavatosság

A termékre a törvény szerinti szavatossági időszak érvényes. Amennyiben a termék meghibásodott, lépjen kapcsolatba a kiskereskedővel, vagy a gyártó helyi képviseletével (lásd: dometic.com/dealer).

A javításhoz, illetve a garancia intézéséhez a következő dokumentumokat kell mellékelnie a termék beküldésekor:

- A számla vásárlási dátummal rendelkező másolatát
- A reklamáció okát vagy a hibát tartalmazó leírást

11 Ártalmatlanítás

➤ A csomagolóanyagot lehetőség szerint a megfelelő szelektív hulladékgyűjtő tartályokba kell helyezni.

➤ A termékre vonatkozó ártalmatlanítási előírásokról tájékozódjon a legközelebbi újrahasznosító központban vagy szakkereskedőjénél.

12 Műszaki adatok

	Főzőlapok
Gáz kategória:	propán (G31), bután (G30)
Készülékkategória:	I_3 B/P(30)
Gázcsatlakoztatás nyomása:	AT, DE, BG, CY, DK, EE, FI, GR, HU, IS, LT, LV, MT, NL, NO, RO, SE, SI, SK, AL, HR, MK, TR: 30 mbar propán (G31) 30 mbar bután (G30)
Készülékkategória:	I_{3+}, propán/bután
Gázcsatlakoztatás nyomása:	BE, CH, CY, CZ, ES, FR, GB, GR, IE, IT, LT, PL, PT, SI, SK, AL, MK, TR: 37 mbar propán (G31) 28–30 mbar bután (G30)
Csatlakozási feszültség:	12 Vg⎓ (1 A biztosíték)
Vizsgálat/tanúsítvány:	CE UK CA

Lásd **7** . ábra, 9. oldal:

Modell	**'A' égőfej** S			**'B' égőfej** M			**'C' égőfej** L		
	*	**	***	*	**	***	*	**	***
CVH1350GOG	–	–	–	–	–	–	0,73	2,0	146
CVC1525GOG	0,54	1,1	80	–	–	–	0,73	2,0	146
CVC1700GOG	0,54	1,1	80	0,65	1,6	116,8	0,73	2,0	146

*	Befecskendező	mm
**	Teljesítmény	kW
***	Gázfogyasztás	g/óra

DOMETIC

dometic.com

YOUR LOCAL DEALER

dometic.com/dealer

YOUR LOCAL SUPPORT

dometic.com/contact

YOUR LOCAL SALES OFFICE

dometic.com/sales-offices

4445103516 2022-03-01

A complete list of Dometic companies, which comprise the Dometic Group, can be found in the public filings of:
DOMETIC GROUP AB Hemvärnsgatan 15 SE-17154 Solna Sweden